SNOW
AC1.0/AC1.5

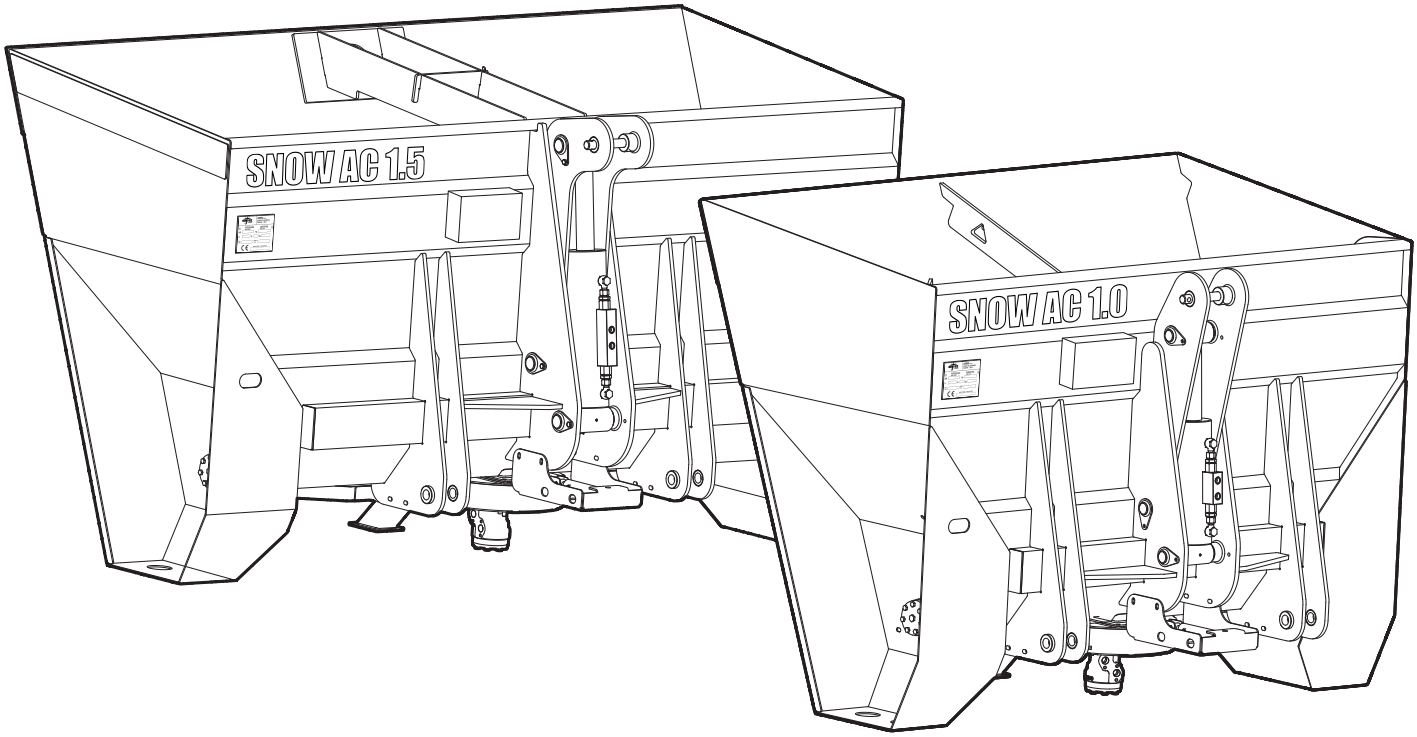

MANUALE D'USO E MANUTENZIONE

ATTENZIONE! Leggere attentamente questo manuale prima dell'utilizzo della macchina.

OPERATING AND MAINTENANCE MANUAL

WARNING! Before operating the machine, read the user's guide carefully.

Istruzioni originali • Translation of the original instructions

Cod. MNenSNOWAC1015R00 - 09.2013

Italiano

English

Pubblicazione emessa da:

Edizione: Rev.00 - 09.2013

La macchina viene fornita con:

«Manuale d'uso e manutenzione»
«Dichiarazione di conformità»

Tutti i diritti di riproduzione del presente manuale sono riservati, la riproduzione anche parziale è vietata.

Il presente manuale:

• È parte integrante della fornitura e deve essere letto attentamente al fine di un utilizzo corretto, in conformità ai requisiti essenziali di sicurezza.

• Elaborato secondo le disposizioni della Direttiva Macchine 2006/42/CE, riporta le informazioni tecniche necessarie per svolgere correttamente tutte le procedure in condizioni di sicurezza.

• Deve essere conservato con cura (protetto in un involucro trasparente e stagno per evitarne il deterioramento) e deve accompagnare la macchina durante tutta la sua vita, compresi eventuali passaggi di proprietà.

• In caso di smarrimento o deterioramento è possibile riceverne una copia facendo richiesta alla Ditta Costruttrice segnalando i dati riportati sulla targhetta d'identificazione.

• La Ditta Costruttrice declina ogni responsabilità per uso improprio della macchina/impianto e/o per danni causati in seguito ad operazioni non contemplate in questo manuale.

Publication issued by:

Edition: Rev.00 - 09.2013

The machine is supplied with:

«Operating and maintenance manual»
«Declaration of conformity»

All rights reserved.
All reproduction, even partial, is prohibited.

This manual:

• Is an integral part of the product and must be read carefully to ensure correct use, in compliance with the essential safety requirements.

• Has been drafted in accordance with the requirements of Machinery Directive 2006/42/EC, and describes the technical information required to correctly perform all the procedures safely.

• Must be kept with care (protected in a closed transparent folder to prevent damage) and must accompany the machine throughout its working life, including any changes in ownership.

• If lost or damaged a copy can be ordered from the manufacturer, specifying the data shown on the identification plate.

• The manufacturer declines all liability resulting from improper use of the machine/system and/or for any damage caused due to operations not described in this manual.

© Agrex S.p.A.

Questa parte del manuale dev'essere completata al momento dell'installazione e del collaudo della macchina; è importante citare i numeri sopra riportati in ogni comunicazione con il vostro rivenditore o per richiedere parti di ricambio.

This part of the manual must be filled out when the machine is installed and tested. It is essential to quote the above mentioned figures every time you contact your dealer or order spare parts.

Cette partie du manuel doit être complétée au moment de la livraison; il est important de citer les numéros reportés ci-dessus dans toutes les communications avec votre revendeur.

Esta parte del manual se debe completar en el momento de la instalación y la prueba; es importante citar los números indicados arriba en cada comunicación con el concesionario o para solicitar las piezas de repuesto.

Dieser Teil der Betriebsanleitung muß bei der Lieferung oder Installation ergänzt werden; es ist wichtig, die oben aufgeführte Seriennummer bei jeder Mitteilung an Ihren Verkäufer anzugeben.

Servizio di assistenza autorizzato • Customer support centres authorized • Centre d'assurance agréé • Servicio de asistencia autorizado • Autorisierte Kundendienststelle

Proprietario • Owner • Propriétaire • Proprietario • Eigentümer

Modello • Model • Modèle • Modelo • Modell

Matricola • Serial no. • Matricule • Matrícula • Seriennummer

Anno di costruzione • Year of manufacture Année de construction • Año de fabricación • Baujahr

Data di installazione o collaudo • Date of installation or testing Date d'installation o des essais • Fecha de instalación o prueba • Lieferdatum

© Agrex S.p.A.

Indice / Contents

	SEZIONE 1: Informazioni generali	**SECTION 1: General information**	**6**
1.1	Presentazione	Presentazion	6
1.1.1	Soggetti a cui è rivolto il manuale	Who the manual is intended for	7
1.2	Condizioni di garanzia	Conditions of guarantee	8
1.2.1	Esclusione della garanzia	Voidance of the guarantee	9
1.3	Servizio assistenza tecnica	Customer service	11
	SEZIONE 2: Caratteristiche generali	**SECTION 2: General features**	**12**
2.1	Targhetta di identificazione	Identification plate	12
2.2	Descrizione della macchina	Machine description	13
2.3	Uso previsto	Scheduled use	14
2.4	Uso non previsto	Non-scheduled use	15
2.5	Dati tecnici	Technical data	16
	SEZIONE 3: Sicurezza e prevenzione	**SECTION 3:Safety and accident prevention**	**17**
3.1	Sicurezza	Safety	17
3.1.1	Norme di sicurezza generali	General safety rules	19
3.2	Segnali di sicurezza	Safety signs	21
3.3	Dispositivi di sicurezza	Safety devices	24
3.4	Rischio rumore	Noise hazard	24
3.5	Abbigliamento	Clothing	25
3.6	Ecologia ed inquinamento	Ecology and pollution	25
3.7	Sicurezza nell'uso	Safe use	26
3.8	Rischi residui	Residual risks	28
	SEZIONE 4: Movimentazione e installazione	**SECTION 4: Handling and installation**	**29**
4.1	Movimentazione della macchina	Machine handling	29
4.2	Sollevamento	Lifting	30
4.3	Applicazione al trattore	Tractor hitching	31
4.3.1	Calcolo della stabilità	Stability calculation	34
4.4	Collegamento impianto idraulico	Hydraulic connection	36
4.5	Collaudo	Inspection	37
4.6	Pulizia preliminare	Preliminary cleaning	38
4.7	Controllo generale	General inspection	38

© Agrex S.p.A.

	SEZIONE 5: Uso	**SECTION 5: Use**	**39**
5.1	Prima dell'uso	Prior to use	39
5.2	Uso	Use	39
	SEZIONE 6:Manutenzione	**SECTION 6: Maintenance**	**41**
6.1	Manutenzione e pulizia	Maintenance and cleaning	41
6.2	Guida alla ricerca dei guasti	Troubleshooting	43
6.3	Messa a riposo	To keep in mothball	44
6.4	Rimessa in funzione	Re-start	44
6.5	Smantellamento macchina	Dismantling the machine	45
	SEZIONE 7: Ricambi	**SECTION 7: Spare parts**	**46**
7.1	Parti di ricambio	Spare parts	46

© Agrex S.p.A.

ITALIANO

SEZIONE 1
Informazioni generali

1.1 Presentazione

Questo manuale riporta le informazioni, le istruzioni e quanto ritenuto necessario per la conoscenza, il buon uso e la normale manutenzione degli **spargisale mod. SNOW**, in seguito chiamate anche **macchine**, e di tutti gli accessori.

Quanto riportato non costituisce una descrizione completa dei vari organi né una esposizione dettagliata del loro funzionamento, l'utilizzatore troverà quanto è normalmente utile conoscere per l'uso in sicurezza e per una buona conservazione della macchina.

Dall'osservanza e dall'adempimento di quanto descritto in questo manuale, unitamente ad un'attenta e oculata manutenzione, dipende il regolare funzionamento, la durata nel tempo e l'economia di esercizio della macchina stessa.

La mancata osservanza di quanto descritto in questo manuale, la negligenza operativa, un errato uso della macchina e l'esecuzione di modifiche non autorizzate, possono essere causa di annullamento, da parte della Ditta Costruttrice, della garanzia che essa dà alla macchina.

La Ditta Costruttrice inoltre declina qualsiasi responsabilità per danni dovuti ai motivi sopraesposti e per la mancata osservanza di quanto riportato nel presente manuale.

Per eventuali riparazioni o revisioni che comportino operazioni di una certa complessità, è necessario rivolgersi a Centri di Assistenza autorizzati che dispongono di personale specializzato oppure direttamente alla Ditta Costruttrice, che è comunque a completa disposizione per assicurare una pronta ed accurata assistenza tecnica e quanto necessario per il ripristino della piena efficienza della macchina.

ENGLISH

SECTION 1
General information

Presentazion

This manual gives information, instructions and everything else you will need to understand, correctly operate and perform routine maintenance on the **salt spreaders mod. SNOW** hereinafter also referred to as the **machines**, and of all the accessories.

You will not find a complete description of the various parts, or a detailed explanation of how they work herein. Nonetheless, you will find all the information you will usually need to operate the machine safely and to look after it properly.

Compliance with the instructions herein, together with careful, meticulous maintenance, is the only way to assure proper operation, lasting service and economic running of the machine.

Failure to comply with the provisions herein, negligent operation, incorrect use of the machine or performance of unauthorized changes may lead to the Manufacturer declaring its warranty covering the machine void.

The manufacturer also declines any responsibility for damages as a result of the abovementioned actions or following failure to comply with the instructions herein.

For any repairs or overhauls entailing operations of some complexity, you must contact an authorized Customer Support Centre with specialized personnel, or the actual Manufacturer, who will be glad, in any case, to assure prompt, accurate technical servicing and anything else required to restore the machine to full working order.

© Agrex S.p.A.

ITALIANO

ATTENZIONE

Il presente manuale è parte integrante della macchina e deve accompagnarla sempre in ogni suo spostamento o rivendita. Deve essere mantenuto in luogo sicuro e conosciuto dal personale addetto. È compito dello stesso personale addetto conservarlo e mantenerlo integro per permetterne la consultazione, durante tutto l'arco di vita della macchina stessa.

Qualora venisse danneggiato o smarrito è necessario richiederne immediatamente copia alla Ditta Costruttrice.

1.1.1 Soggetti a cui è rivolto il manuale

Il presente manuale è lo strumento fondamentale per il personale addetto che a vario titolo, si occupa della macchina nelle varie mansioni.

Di seguito sono riportati i vari profili professionali:

UTENTE: l'utente è la persona, o l'ente o la società, che ha acquistato o affittato la macchina e che intende usarla per gli usi concepiti allo scopo. Sua è la responsabilità della macchina e dell'addestramento di quanti vi operano intorno.

OPERATORE: la o le persone incaricate di installare, di far funzionare, di regolare, di pulire, di riparare e di spostare una macchina o di eseguirne la manutenzione.

ENGLISH

WARNING

This manual is an integral part of the machine and must be kept with the machine at all times, even when it is moved or sold. It must be kept in a safe place where personnel in charge of work on the machine know where to find it. Said personnel must look after it and keep it intact for future reference for the entire duration of the machine's service life.

If it is damaged or misplaced, you must ask the Manufacturer for a copy without delay.

Who the manual is intended for

This manual is an essential tool for personnel who, in their various capacities, are somehow involved with the machine.

The various job profiles are given below:

USER: A user is the person, or body, or company who has purchased or hired the plant and who intends to use it for its intended purposes. They are responsible for the machine and for the training of anyone involved with it.

OPERATOR: means the person or persons installing, operating, adjusting, maintaining, cleaning, repairing or moving machinery.

© Agrex S.p.A.

1.2 Condizioni di garanzia

• Il Venditore garantisce che gli elementi costitutivi del Prodotto sono di nuova fabbricazione, progettati e realizzati in modo da soddisfare le specifiche caratteristiche tecniche del Prodotto stesso.

• Il periodo di garanzia è di 12 mesi (dodici mesi) qualora il Compratore sia una persona giuridica (c.d. “vendita B to B”, cioè “business to business”) ovvero di 24 mesi (ventiquattro mesi) qualora il Compratore sia un consumatore (c.d. “vendita B to C” cioè “business to consumer”). La garanzia decorre dalla data di consegna del Prodotto e, più in particolare, dalla data della firma del certificato di collaudo, qualora la macchina sia stata collaudata ovvero dalla data del documento di trasporto, in tutti gli altri casi. Nelle vendite “B to B” il periodo di garanzia non può in ogni caso superare i 18 mesi dalla data di spedizione del macchinario.

• All’atto della consegna il Compratore è tenuto a verificare che la macchina sia integra e completa di tutte le sue parti.

• Nel caso di danni o difetti al Prodotto occorsi durante il periodo di garanzia il Compratore si obbliga a comunicare al Venditore, per iscritto, l’esistenza e la portata dei suddetti danni o difetti non più tardi di 5 (cinque) giorni dal momento della scoperta degli stessi, nelle vendite “B to B”.

• La garanzia dà diritto esclusivamente alla sostituzione o riparazione gratuita delle parti difettose, che saranno ritenute tali dopo un attento esame effettuato dall’Ufficio Tecnico del Venditore. Le spese di trasporto saranno a carico del Venditore che sceglierà la modalità di invio del materiale a suo insindacabile giudizio.

• Le sostituzioni o le riparazioni delle parti in garanzia non prolungheranno in ogni caso i termini della stessa.

• In nessun caso il Compratore potrà pretendere la riparazione del macchinario o dei singoli componenti qualora non abbia provveduto all’integrale versamento del prezzo pattuito.

Conditions of guarantee

• The seller guarantees that the parts of the product are new, designed and manufactured so as to meet the specific technical characteristics of the product itself.

• The guarantee period is 12 months (twelve months) if the purchaser is a judicial entity (so-called “B to B sale”, i.e. “business to business”) or 24 months (twenty-four months) if the purchaser is a consumer (so-called “B to C sale”). The guarantee takes effect starting from the date of delivery of the product and, more specifically, from the date of the signature of the test certificate, if the machine has been tested, or from the date of the shipping document, in all other cases. In “B to B” sales, the guarantee period may not in any case exceed 18 months from the date the machinery is shipped.

• At the moment of delivery, the purchaser is required to check that the machine is in good condition and complete with all its parts.

• If the product has damage or defects which occurred during the guarantee period, the purchaser is required to inform the seller, in writing, of the existence and the extent of said damage or defects no later than 5 (five) days form the moment they are discovered, in “B to B” sales.

• The guarantee provides exclusively the right to free replacement or repair of the defective parts, which will be considered as such after careful examination by the seller’s technical department. Shipping costs shall be at the expense of the seller, who shall select the method of shipment based on his own unquestionable judgment.

• Replacement or repair of parts covered by the guarantee shall not in any case extend the terms thereof.

• Under no circumstances shall the purchaser be entitled to the repair of the machinery or of the single components if full payment of the agreed amount has not been made.

© Agrex S.p.A.

ITALIANO

1.2.1 Esclusione della garanzia

• La presente garanzia decadrà automaticamente nel caso in cui il Prodotto subisca interventi, modifiche o venga utilizzato da tecnici o personale non autorizzato per iscritto dal Venditore.

• La suddetta garanzia non copre la sostituzione delle parti soggette a normale usura e dei pezzi di ricambio. Tutti gli eventuali costi aggiuntivi, come a titolo esemplificativo le spese di viaggio, trasporto e/o i costi del personale, sono esclusi da tale garanzia.

• La garanzia non comprenderà in nessun caso perdite di profitto o qualsiasi conseguenza diretta o indiretta di esse.

• La garanzia decade automaticamente (oltre a quanto riportato nel contratto di fornitura) qualora:

a) le parti di ricambio vengano sostituite con pezzi non originali;

b) il danno sia imputabile ad un errore di manovra del Compratore e/o suo personale;

c) il danno sia imputabile ad insufficiente manutenzione;

d) l'utente esegua riparazioni a sua discrezione senza il consenso del Produttore;

e) non fossero state seguite le istruzioni riportate in questo manuale;

f) eventi eccezionali;

inoltre

g) LA RIMOZIONE DEI DISPOSITIVI DI SICUREZZA, DI CUI LA MACCHINA È DOTATA, FARÀ DECADERE AUTOMATICAMENTE SIA LA GARANZIA E SIA LE RESPONSABILITÀ DEL PRODUTTORE.

• Il Venditore non assume alcuna responsabilità per danni derivanti da negligenza, incuria, cattivo utilizzo e uso improprio della macchina e di tutte le parti soggette a normale usura durante il funzionamento, imperizia e trascuratezza del Compratore o dei suoi dipendenti e/o del cliente finale/utilizzatore e/o dei

ENGLISH

Voidance of the guarantee

• This guarantee shall automatically be voided if the product undergoes interventions, modifications, or is used by technicians or staff who are not authorized in writing by the seller.

• This guarantee does not cover the replacement of the parts that are subject to normal wear and spare parts. Any additional costs, such as travel expenses, shipping and/or labour costs, are not covered by said guarantee.

• The guarantee shall not in any circumstance include loss of profits or any direct or indirect consequence thereof.

• The guarantee is automatically voided (in addition to the provisions in the supply contract) if:

a) non-original spare parts are used;

b) the damage is attributable to an erroneous operation performed by the purchaser and/or his personnel;

c) the damage is caused by insufficient maintenance;

d) the user carries out repairs at his discretion without the consensus of the manufacturer;

e) the instructions included in this manual are not carried out;

f) exceptional event;

also

g) THE REMOVAL OF THE SAFETY DEVICES WITH WHICH THE MACHINE IS EQUIPPED WILL AUTOMATICALLY VOID THE GUARANTEE AND RELIEVE THE MANUFACTURER OR ANY LIABILITY.

• The retailer shall not be liable for damage due to negligence, carelessness, poor utilization and improper use of the machine and all of its parts that are subject to normal wear during operation, lack of skill and carelessness of the purchaser or his employees and/or of the final client/user and/or his

© Agrex S.p.A.

ITALIANO

suoi dipendenti, da sovraccarichi inammissibili, da inadeguati mezzi e/o materiali d'esercizio, da difetti delle fondazioni e strutture dell'immobile di accoglienza (nel caso in cui il macchinario richieda determinate caratteristiche del luogo in cui deve essere collocato ed installato) da inadeguati mezzi e/o materiali di esercizio e da qualsiasi altra attività estranea o non conforme al normale utilizzo del Prodotto o alle sue specifiche caratteristiche tecniche ovvero per danni causati da modifiche e/o riparazioni, sostituzione di singoli componenti, manutenzioni effettuate da personale non autorizzato per iscritto dal Venditore ovvero qualsiasi circostanza indipendente dal fatto del Venditore, nonché da negligenze o imperizie di montaggio da parte del Compratore e/o del cliente finale/utilizzatore.

ENGLISH

employees, to unacceptable overloads, to inadequate means and/or operating materials, to defects of the foundations and structures of the building (if the machinery requires certain characteristics of the place in which the it is to be located and installed, to inadequate means and/or materials of operation and to any other activity which is extraneous or not compliant with normal use of the product or to its specific technical characteristics or damage caused by modifications and/or repairs, replacements of single components, maintenance carried out by personnel not authorized in writing by the seller or any circumstance independent of the seller, as well as negligence or lack of skill in assembly by the purchaser and/or the final client/user.

© Agrex S.p.A.

ITALIANO

ENGLISH

1.3 Servizio assistenza tecnica

PERICOLO

È ASSOLUTAMENTE VIETATO EFFETTUARE RIPARAZIONI, INTERVENTI O MODIFICHE DI QUALSIASI GENERE, ALL'INFUORI DI QUANTO INDICATO IN QUESTO MANUALE.

A). Le richieste di assistenza devono essere inoltrate direttamente al Servizio di Assistenza Tecnica autorizzato che provvederà all'invio del personale specializzato e a fornire tutte le informazioni e chiarimenti necessari.

Nella richiesta occorre specificare:

B). Modello macchina
C). Numero di matricola
D). Anno di costruzione
Tipo di inconveniente riscontrato

Customer service

DANGER

PERFORMING REPAIRS, WORK OR CHANGES OF ANY KIND OTHER THAN THOSE INDICATED HEREIN IS STRICTLY PROHIBITED.

A). Requests for servicing must be forwarded straight to the Technical Servicing Centre authorized which will send skilled personnel and provide any necessary information and explanationùs.

When applying, remember to quote:

B). Machine model
C). Serial number
D). Year of manufacture
Type of problem encountered

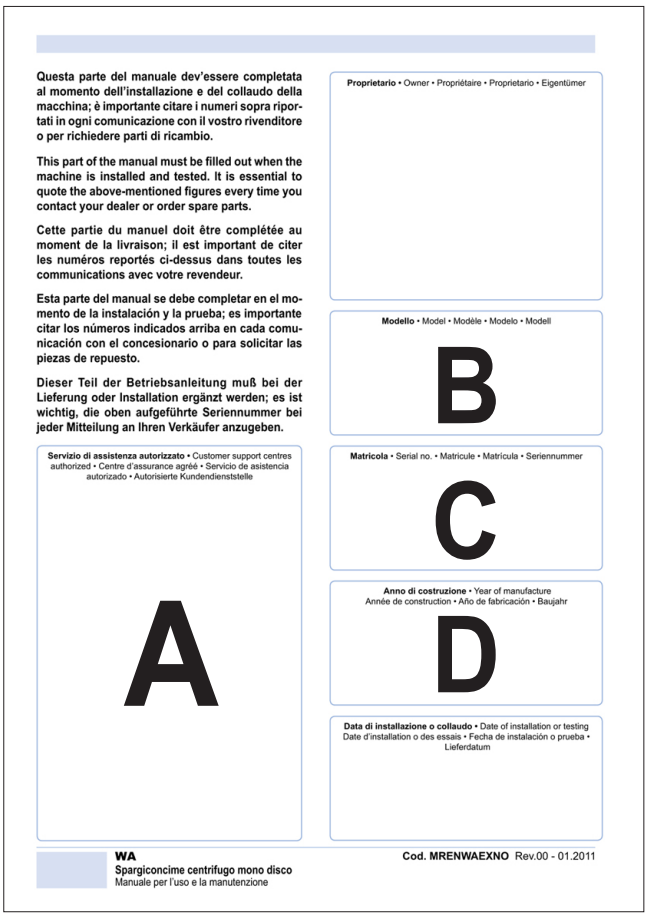

Questa parte del manuale dev'essere completata al momento dell'installazione e del collaudo della macchina; è importante citare i numeri sopra riportati in ogni comunicazione con il vostro rivenditore o per richiedere parti di ricambio.

This part of the manual must be filled out when the machine is installed and tested. It is essential to quote the above-mentioned figures every time you contact your dealer or order spare parts.

Cette partie du manuel doit être complétée au moment de la livraison; il est important de citer les numéros reportés ci-dessus dans toutes les communications avec votre revendeur.

Esta parte del manual se debe completar en el momento de la instalación y la prueba; es importante citar los números indicados arriba en cada comunicación con el concesionario o para solicitar las piezas de repuesto.

Dieser Teil der Betriebsanleitung muß bei der Lieferung oder Installation ergänzt werden; es ist wichtig, die oben aufgeführte Seriennummer bei jeder Mitteilung an Ihren Verkäufer anzugeben.

Servizio di assistenza autorizzato • Customer support centres authorized • Centre d'assurance agréé • Servicio de asistencia autorizado • Autorisierte Kundendienststelle

A

Proprietario • Owner • Propriétaire • Proprietario • Eigentümer

Modello • Model • Modèle • Modelo • Modell

B

Matricola • Serial no. • Matricule • Matrícula • Seriennummer

C

Anno di costruzione • Year of manufacture
Année de construction • Año de fabricación • Baujahr

D

Data di installazione o collaudo • Date of installation or testing
Date d'installation o des essais • Fecha de instalación o prueba • Lieferdatum

WA
Spargiconcime centrifugo mono disco
Manuale per l'uso e la manutenzione

Cod. MRENWAEXNO Rev.00 - 01.2011

© Agrex S.p.A.

SEZIONE 2
Caratteristiche generali

SECTION 2
General features

2.1 Targhetta di identificazione

F.2.1 La targhetta riportante i dati di identificazione della macchina è posizionata come indicato nella figura.

È severamente vietato togliere o modificare in ogni modo le targhette di identificazione della macchina e degli eventuali accessori che la accompagnano.

Identification plate

The identification plate containing all specifications of the machine (model, serial number etc.) is located as shown in figure.

Removing, replacing or in any way altering the identification plates on the machine or any accessories it comes with is strictly prohibited.

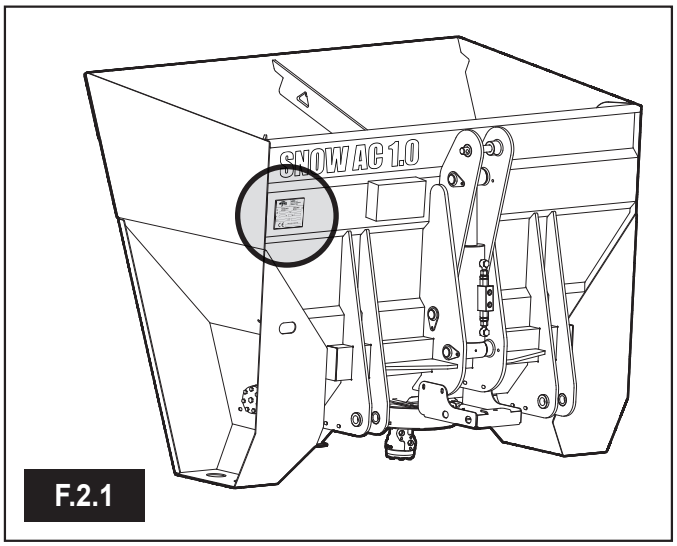

F.2.1

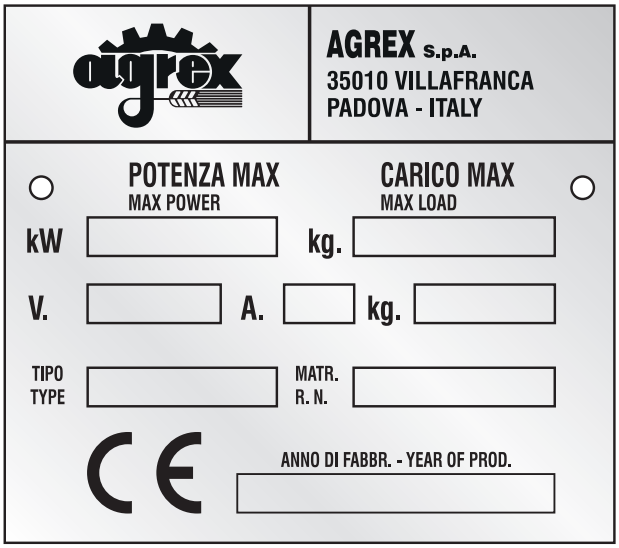

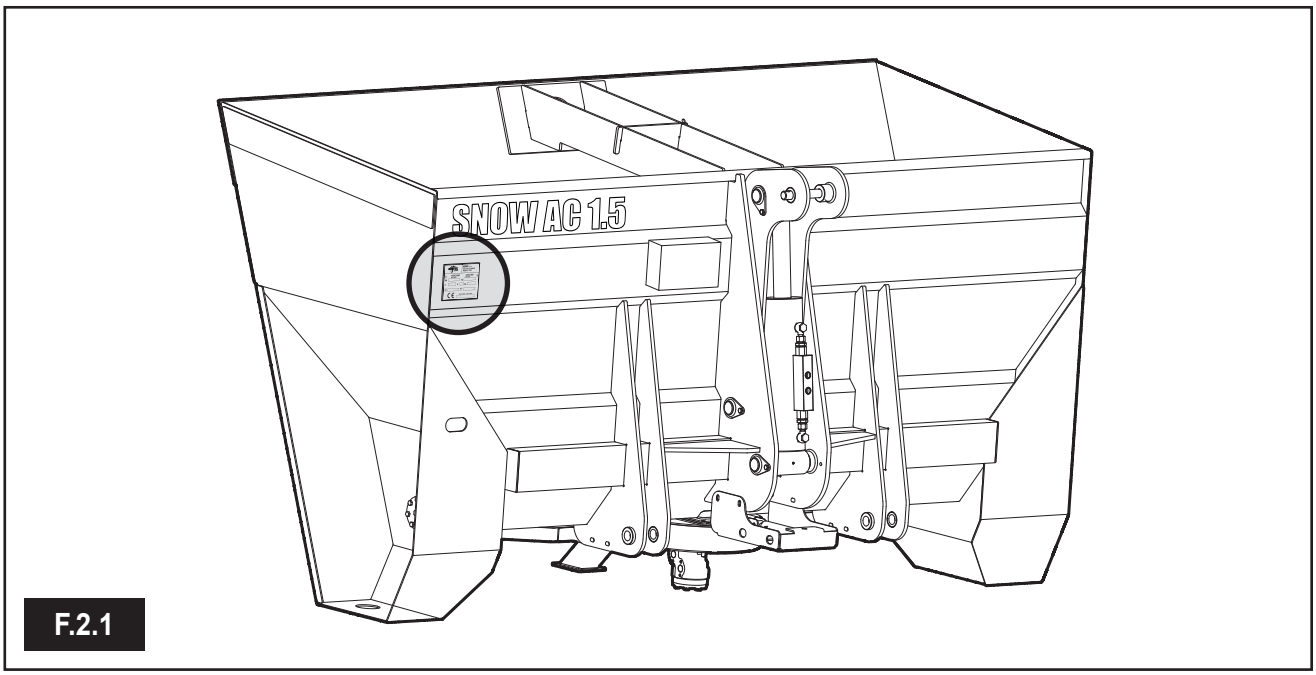

F.2.1

© Agrex S.p.A.

2.2 Descrizione della macchina

Lo spargisale è un'attrezzatura intercambiabile da applicare ad un trattore per la distribuzione uniforme di sale/sabbia sulla superficie stradale.

La connessione dello spargisale al trattore è di tipo meccanico tramite l'attacco a tre punti (cat. II) e di tipo idraulico per permettere l'alimentazione dei cilindri e dei motori idraulici presenti nella macchina.

Il cilindro (1) è adibito al sollevamento ed abbassamento dello spargisale per il riempimento della tramoggia.

Il motore idraulico (2) aziona la coclea (3) che alimenta il disco di spargimento (4).

Il motore idraulico (5) aziona il disco di spargimento (4).

Il cilindro (6) aziona la serranda di alimentazione del disco.

Machine description

The salt spreader is an interchangeable machine for hitching to a tractor to distribute salt/sand evenly on a road surface.

The salt spreader is mechanically coupled to the tractor by means of a three-point hydraulic linkage (cat. II) which drives the cylinder and hydraulic motor on the spreader.

The cylinder (1) lifts and lowers the salt spreader to fill the hopper.

The hydraulic motor (2) operates the auger (3) which feeds the spreading disc (4).

The hydraulic motor (5) operates the spreading disc (4).

The cylinder (6) operates the disc feed damper.

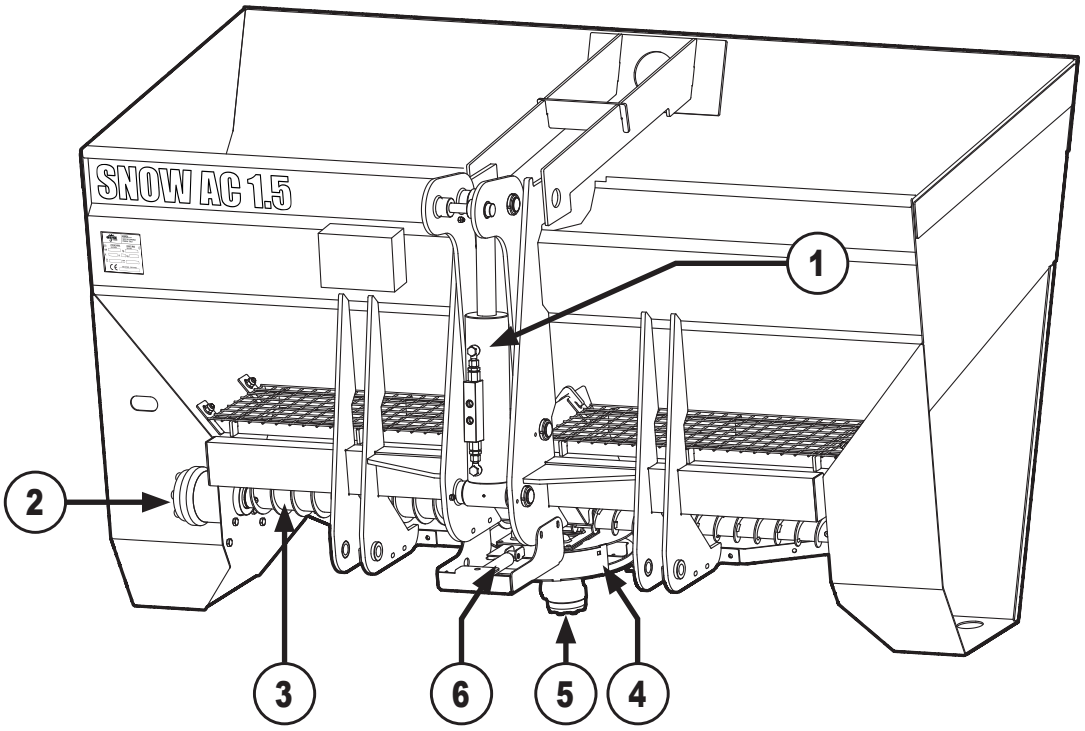

F.2.2

© Agrex S.p.A.

2.3 Uso previsto

L'attrezzatura intercambiabile é stata progettata e costruita esclusivamente per spargere sale, sabbia e ghiaietto su cortili, marciapiedi, viali, strade, parcheggi, parchi, etc.

L'attrezzatura è predisposta per il montaggio sull'attacco a 3 punti di trattori di piccola e media potenza e per essere alimentata idraulicamente secondo le prescrizioni tecniche esposte in tabella al capitolo ***§ 2.5 Dati tecnici***.

La praticità nell'uso e l'uniformità di spargimento sono le caratteristiche che consentono di ottenere risultati di spargimento ottimi in tempi brevi.

La macchina deve essere portata da trattrici o semoventi di potenza adeguata al peso complessivo a pieno carico.

La macchina deve essere messa in funzione solo all'aperto ed in condizioni di visibilità sufficiente per vedere fino alla distanza di lancio del prodotto.

La macchina è destinata ad un uso professionale e gli operatori preposti devono avere l'idoneità comprovata ed essere in grado di leggere e comprendere quanto riportato in questo manuale.

Gli operatori inoltre, dovranno utilizzare la macchina tenendo presente le norme vigenti in materia di prevenzione infortuni, condizioni di utilizzo e caratteristiche della macchina stessa.

Scheduled use

The interchangeable machine is designed and made exclusively to spread salt, sand and gravel on yards, pavements, avenues, roads, car parks, parks, etc.

The machine is designed for hitching to the three-point linkage of small and medium powered tractors and to be powered hydraulically according to the technical information given in the table in chapter ***§ 2.5 Technical data***.

The practicality of use and even spreading ensure fast and excellent spreading results.

The machine should be carried and driven by tractors or self-propelled machines with a power suitable to the spreader weight when it is completely full.

The machine must be operated only outdoors and when visibility is sufficient to see where the product is being spread.

The machine is designed for professional use and the operators in charge must be certified fit and be able to read and understand the contents of this manual.

Operators must also use the machine in compliance with the current regulations concerning safety, conditions for use and characteristics of the machine.

© Agrex S.p.A.

2.4 Uso non previsto

Non è previsto l'uso per attività diverse da quelle definite al capitolo ***§ 2.3 Uso previsto*** e per prestazioni eccedenti le caratteristiche riportate al capitolo ***§ 2.5 Dati tecnici***.

Non utilizzare la capacità di movimento dell'attrezzatura per attività lavorative diverse dall'esecuzione della lavorazione prevista.

Non utilizzare la capacità di movimento della macchina per spostare o sollevare alcunché.

È SEVERAMENTE VIETATO spargere materiali non indicati nel presente manuale: si comprometterebbe la sicurezza di chi utilizza la macchina o delle persone che si trovano nelle immediate vicinanze.

È SEVERAMENTE VIETATO disabilitare la macchina dei dispositivi di sicurezza e privarla delle segnalazioni di pericolo.

È SEVERAMENTE VIETATO l'uso della macchina a personale disabile e minorenne.

NON È CONSENTITO trasportare persone o animali durante il lavoro e nei trasferimenti.

La casa costruttrice NON SARÀ quindi responsabile di eventuali danni recati a persone, animali, cose o attrezzature nel caso se ne facesse un uso improprio o diverso da quello previsto.

Non-scheduled use

The machine is **not intended** for uses other than those described in chapter ***§ 2.3 Designated use*** or for performance exceeding the characteristics given in chapter ***§ 2.5 Technical data***.

Do not use the machine's capacity for movement for uses other than those for which it is intended.

Do not use the machine's capacity for movement to move or lift anything.

NEVER spread materials not specified in this manual: this would affect the safety of the machine users and persons working nearby.

NEVER disable the machine safety devices or remove the danger notices.

NEVER allow the machine to be used by disabled persons or children.

DO NOT transport people or animals during work and when moving the machinery from one place to another.

Consequently, the manufacturer shall NOT BE held responsible for any damage to equipment or property or bodily injury as a result of its improper use or any use other than that for which the machine is intended.

© Agrex S.p.A.

2.5 Dati tecnici / Technical data

Modelli: *Models:*	**SNOW AC1.0** *(*)*	**SNOW AC1.5** *(*)*
Capacità tramoggia: *Hopper capacity:*	1000 l - 1 m³ *264 gallons*	1.500 l - 1,5 m³ *396 gallons*
Larghezza di spaglio: *Spreading width:*	1,5 - 7 m *1,6 - 8 yd*	1,5 - 7 m *1,6 - 8 yd*
Potenza trattrice: *Tractor Power:*	90 - 112 kW *120 - 150 HP*	112 - 135 kW *150 - 180 HP*
Categoria attacchi: *Attachment category:*	II	II
Massa a vuoto: *Empty mass:*	550 kg *1.213 lb*	650 kg *1.433 lb*
Carico max ammissibile: *Max. rated load:*	1.250 kg *2.756 lb*	1.850 kg *4.079 lb*
Lunghezza: *Length:*	180 cm *71 inch*	245 cm *96 inch*
Larghezza tramoggia: *Hopper width:*	100 cm *39 inch*	100 cm *39 inch*
Altezza di carico: *Loading height:*	140 cm *55 inch*	140 cm *55 inch*
Nr. Attacchi Idraulici: *N. hydraulic couplings :*	2 *(**)*	2 *(**)*
Pressione massima idraulica: *Max. hydraulic pression:*	120 bar	120 bar
Portata massima olio: *Max. oil capacity:*	40 l/min. *11 gallons/min.*	40 l/min. *11 gallons/min.*
Dosaggio sale: *Salt dosing:*	0 - 40 g/m² *0 - 3.716 mg/ft²*	0 - 40 g/m² *0 - 3.716 mg/ft²*
Dosaggio “splitt”: *Dosing “splitt”:*	0 - 200 g/m² *0 - 18.580 mg/ft²*	0 - 200 g/m² *0 - 18.580 mg/ft²*

(*) Su tutti i modelli autocaricanti: un attacco idraulico comanda il pistone idraulico di carico/scarico a doppio effetto.

(**) Ogni attacco idraulico è a doppio effetto (pertanto con 2 si intendono due mandate e due ritorni).
il secondo attacco a doppio effetto comanda in serie: motore di azionamento della coclea, il motore di azionamento del disco spargitore e la serranda di apertura e chiusura.

(*) On all self-loading models: an hydraulic coupling controls the hydraulic piston for double acting loading/unloading.

(**) Each hydraulic coupling is double-acting (therefore by 2 they mean two deliveries and two returns).
The second double-acting coupling controls serially: the drive motor of the auger, the drive motor of the spreading disc and the opening and closing damper.

© Agrex S.p.A.

ITALIANO

SEZIONE 3
Sicurezza e prevenzione

3.1 Sicurezza

L'utente dovrà provvedere ad istruire il personale sui rischi derivanti da infortuni, sui dispositivi predisposti per la sicurezza dell'operatore e sulle regole antinfortunistiche generali previste dalle direttive e dalla legislazione del paese di utilizzo della macchina.

La sicurezza dell'operatore è una delle principali preoccupazioni di un costruttore di macchine. Nel realizzare una nuova macchina, si cerca di prevedere tutte le potenziali situazioni di pericolo e naturalmente di adottare le opportune protezioni.

Rimane comunque molto alto il livello di incidenti causati dall'incauto e maldestro uso delle macchine.

La distrazione, la leggerezza e la troppa confidenza sono spesso causa di infortuni; come possono esserlo la stanchezza e la sonnolenza.

È obbligatorio quindi leggere molto attentamente questo manuale ed in particolare la sezione relativa alle norme di sicurezza.

ATTENZIONE

La Ditta Costruttrice declina ogni e qualsiasi responsabilità per la mancata osservanza delle norme di sicurezza e di prevenzione previste dalla legislazione e per quanto previsto nel presente manuale.

FATE ATTENZIONE A QUESTO SIMBOLO DOVE RIPORTATO NEL PRESENTE MANUALE: ESSO INDICA UNA SITUAZIONE DI PERICOLO.

ENGLISH

SECTION 3
Safety and accident prevention

Safety

The user must instruct personnel as to risks deriving from accidents, devices installed for the purpose of operator safety, and general safety rules provided for by directives and legislation in the country where the machine is being used.

Operator safety is one of the primary concerns of any machine manufacturer. When producing a new machine, every effort is made to allow for all potential hazardous situations and, of course, to adopt appropriate safety devices.

Nonetheless, the level of accidents caused by careless and inexpert use of various machines is still very high.

Lack of attention, thoughtlessness and overconfidence often lead to accidents, as can fatigue and drowsiness.

Hence this manual must be read very carefully, concentrating in particular on the section on safety rules.

WARNING

The Manufacturer declines all responsibility for failure to comply with safety and accident prevention regulations provided for by legislation, and with the provisions herein

WATCH OUT FOR THIS SYMBOL IN THE MANUAL: IT INDICATES A HAZARDOUS SITUATION.

© Agrex S.p.A.

ITALIANO

A seconda del pericolo questo simbolo può assumere tre significati:

PERICOLO

Con la scritta **«PERICOLO»**, è il segnale al massimo livello di pericolo e avverte che se le operazioni descritte non sono correttamente eseguite, causano gravi lesioni, morte o rischi a lungo termine per la salute.

ATTENZIONE

Il segnale di **«ATTENZIONE»** avverte che se le operazioni descritte non sono correttamente eseguite, possono causare gravi lesioni, morte o rischi a lungo termine per la salute.

CAUTELA

Il segnale di **«CAUTELA»** avverte che se le operazioni descritte non sono correttamente eseguite, possono causare danni alla macchina e/o alla persona.

AI SENSI DELLA DIRETTIVA 2006/42/CE SI RIPORTANO LE SEGUENTI TERMINOLOGIE:

ZONA PERICOLOSA: qualsiasi zona all'interno e/o in prossimità di una macchina in cui la presenza di una persona costituisca un rischio per la sicurezza e la salute di detta persona.

PERSONA ESPOSTA: qualsiasi persona che si trovi interamente o in parte in una zona pericolosa.

OPERATORE: la o le persone incaricate di installare, di far funzionare, di regolare, di pulire, di riparare e di spostare una macchina o di eseguirne la manutenzione.

ENGLISH

Depending on the danger involved, this symbol may have one of three meanings:

DANGER

The **«DANGER»** label indicates the highest level of danger and is intended to warn you that if the operations described are not performed properly, they will result in serious injury, death or long-term health risks.

WARNING

The **«WARNING»** label warns you that if the operations described are not performed properly, they may result in serious injury, death or long-term health risks.

CAUTION

The **«CAUTION»** label warns you that if the operations described are not performed properly, they may result in damage to the machine and/or injury.

IN ACCORDANCE WITH OF THE DIRECTIVE 2006/42/CE NOTE THE FOLLOWING CONVENTIONS:

DANGER ZONE: means any zone within and/or around machinery in which a person is subject to a risk to his health or safety.

EXPOSED PERSON: means any person wholly or partially in a danger zone

OPERATOR: means the person or persons installing, operating, adjusting, maintaining, cleaning, repairing or moving machinery.

© Agrex S.p.A.

ITALIANO

3.1.1 Norme di sicurezza generali

PERICOLO

La mancata osservanza di quanto descritto nella «Sezione 3 – Sicurezza e prevenzione» e l'eventuale manomissione dei dispositivi di sicurezza, solleverà la Ditta Costruttrice da qualsiasi responsabilità in caso di incidenti, danni o malfunzionamenti della macchina.

AVVERTENZE GENERALI:

• L'utente si impegna ad affidare la macchina esclusivamente a personale qualificato ed addestrato allo scopo.

• L'utente è tenuto a prendere tutte le misure necessarie per evitare che persone non autorizzate abbiano accesso alla macchina.

• L'utente si impegna ad informare il proprio personale in modo adeguato sull'applicazione e osservanza delle prescrizioni di sicurezza. A tal fine egli si impegna affinché chiunque per la propria mansione conosca le istruzioni per l'uso della macchina e le prescrizioni di sicurezza.

• L'utente deve informare la Ditta Costruttrice nel caso in cui riscontrasse difetti o malfunzionamenti dei sistemi antinfortunistici, nonché ogni situazione di presunto pericolo.

• L'utente deve usare sempre i mezzi di protezione individuale previsti dalla legislazione e seguire quanto riportato nel presente manuale.

• L'utente deve attenersi a tutte le indicazioni di pericolo e cautela segnalate sulla macchina.

• L'utente non deve eseguire di propria iniziativa operazioni o interventi che non siano di sua competenza.

• L'utente ha l'obbligo di segnalare al proprio superiore ogni problema o situazione pericolosa che si dovesse creare.

ENGLISH

General safety rules

DANGER

Failure to comply with the provisions of «Section 3 – Safety and accident prevention» and any tampering with safety devices shall relieve the Manufacturer of any responsibility in case of accident, damage or malfunctioning of the machine.

GENERAL WARNINGS:

• The user undertakes to entrust the machine only to qualified and suitably trained personnel.

• The user is required to take all necessary measures to ensure that unauthorized personnel have not access to the machine.

• The user undertakes to suitably instruct his personnel on the application and observance of safety rules. For this reason, he undertakes to ensure that all persons receive directions for using the machine and safety rules appropriate to their tasks.

• The user must contact the Manufacturer to report any defects or malfunctions detected in safety systems, as well as any situation presumed to be dangerous.

• The user at all times, must use personal protective gear provided for by legislation, and follow the instructions herein.

• The user must comply with all safety symbols and warnings applied on the machine.

• The user must not take their own initiative to perform operations or work outside their area of competence.

• The user are required to report to their superior any problems or hazardous situation encountered to their superiors.

© Agrex S.p.A.

ITALIANO

• La macchina è stata collaudata solo con la dotazione fornita. Il montaggio di pezzi di altre marche o eventuali modifiche possono variare le caratteristiche della macchina e quindi pregiudicarne la sicurezza operativa. **La Ditta Costruttrice pertanto declina qualsiasi responsabilità per tutti i danni che dovessero insorgere a causa dell'utilizzo di pezzi non originali.**

• La macchina deve essere utilizzata solo per l'impiego per il quale è stata progettata.

• La macchina non deve essere fatta funzionare con le protezioni smontate.

ENGLISH

• The machine has been tested only with the equipment supplied only. Fitting parts of different makes or making changes may alter the machine's characteristics and hence compromise its safe operation. **Consequently, the Manufacturer declines any responsibility for any damage that might derive from use of nonoriginal parts.**

• The machine must be used only for the purpose for which it has been designed alone.

• The machine must not be run with safety devices removed.

© Agrex S.p.A.

ITALIANO

3.2 Segnali di sicurezza

La macchina è stata realizzata adottando tutte le possibili norme di sicurezza per la salvaguardia di chi vi opera.

Nonostante ciò la macchina può presentare ulteriori rischi residui impossibili da eliminare completamente in certe condizioni di utilizzo.

I segnali di sicurezza (pittogrammi), applicati in vari punti della macchia, hanno la funzione di richiamare l'attenzione dell'utente e di allertarlo del pericolo: è perciò necessario conoscere il significato di tali segnali e memorizzarli. Se questi sono deteriorati, smarriti o appartenenti a componenti sostituiti, devono essere rimpiazzati con altri originali richiedendoli alla casa costruttrice ed applicandoli nell'esatta posizione.

PERICOLO

MANTENERE I DISPOSITIVI ADESIVI PULITI E SOSTITUIRLI IMMEDIATAMENTE QUANDO RISULTANO STACCATI O DANNEGGIATI.

F.3.2ab Riferendosi alle figure, leggere attentamente le descrizioni di ciascun simbolo e memorizzare il loro significato.

ENGLISH

Safety signs

The machine has been produced adopting every possible safety standard to assure operator safety.

Nonetheless, the machine may present further residual hazards that cannot be eliminated altogether under certain conditions of use.

The safety symbols (pictograms) applied on various points of the plant are intended to draw the user's attention and warn him/her of danger: consequently, it is necessary to know the meaning of said symbols and to memory them. Any symbols that have been damaged, misplaced or belong to parts that have been changed must be replaced with other original symbols, requesting them to from the Manufacturer, and must be applied in exactly the same place.

DANGER

KEEP ADHESIVES CLEAN, AND REPLACE THEM AS SOON AS THEY START PEELING OFF OR ARE DAMAGED.

Referring to figure F.3.2ab read the following descriptions carefully, committing their meanings to memory.

© Agrex S.p.A.

Istruzioni originali • Original instructions

Translation of the original instructions

ITALIANO

ENGLISH

1. Prima di iniziare ad operare con la macchina leggere attentamente il manuale per l'uso e la manutenzione.

1. Before operating the machine, read the user's guide carefully.

2. Attenzione! Prima di eseguire qualsiasi manutenzione, togliere la chiave di accensione dalla trattrice e leggere il libretto di uso e manutenzione.

2. Warning! Before performing any maintenance operations, remove the tractor's ignition key and read the Operation and Maintenance Manual.

3. Attenzione! Pericolo di caduta, non salire e non farsi trasportare dalla macchina.

3. Warning! Risk of falling, do not mount the machine for purposes of transportation.

4. Attenzione! Pericolo di ferimento da liquidi in pressione, leggere il manuale istruzioni prima di effettuare interventi sulla macchina.

4. Warning! Risk of injury by pressurised liquids; read the Operation and Maintenance Manual before proceeding to operations on the machine.

5. Attenzione! Pericolo di schiacciamento. Non sostare tra la macchina e la trattrice.

5. Warning! Risk of crushing. Do not stand between the machine and the tractor.

6. Attenzione! Elementi di distribuzione in movimento. Non entrare nella tramoggia con la macchina in funzione.

6. Warning! Distribution parts in movement; never enter the hopper while the machine is running.

7. Obbligo di indossare i dispositivi di protezione individuale DPI:

A/Tuta da lavoro
B/Guanti di protezione
C/Cuffie antirumore
D/Occhiali protettivi
E/Scarpe di sicurezza
F/Maschera antipolvere.

7. Personnel are required to wear personal protective equipment:

***A**/Overalls*
***B**/Protective gloves*
***C**/Ear proctectors*
***D**/Safety goggle*
***E**/Safety shoes*
***F**/Dust mask*

8. Indica il punto di aggancio per il sollevamento della macchina.

8. This indicates the coupling point to be used for machine lifting.

9. Pericolo di schiacciamento di tutto il corpo nella zona di pericolo a causa di carichi/componenti della macchina sospesi!

9. Warning! Risk of crushing of whole body in the danger area of suspended loads/machine parts

© Agrex S.p.A.

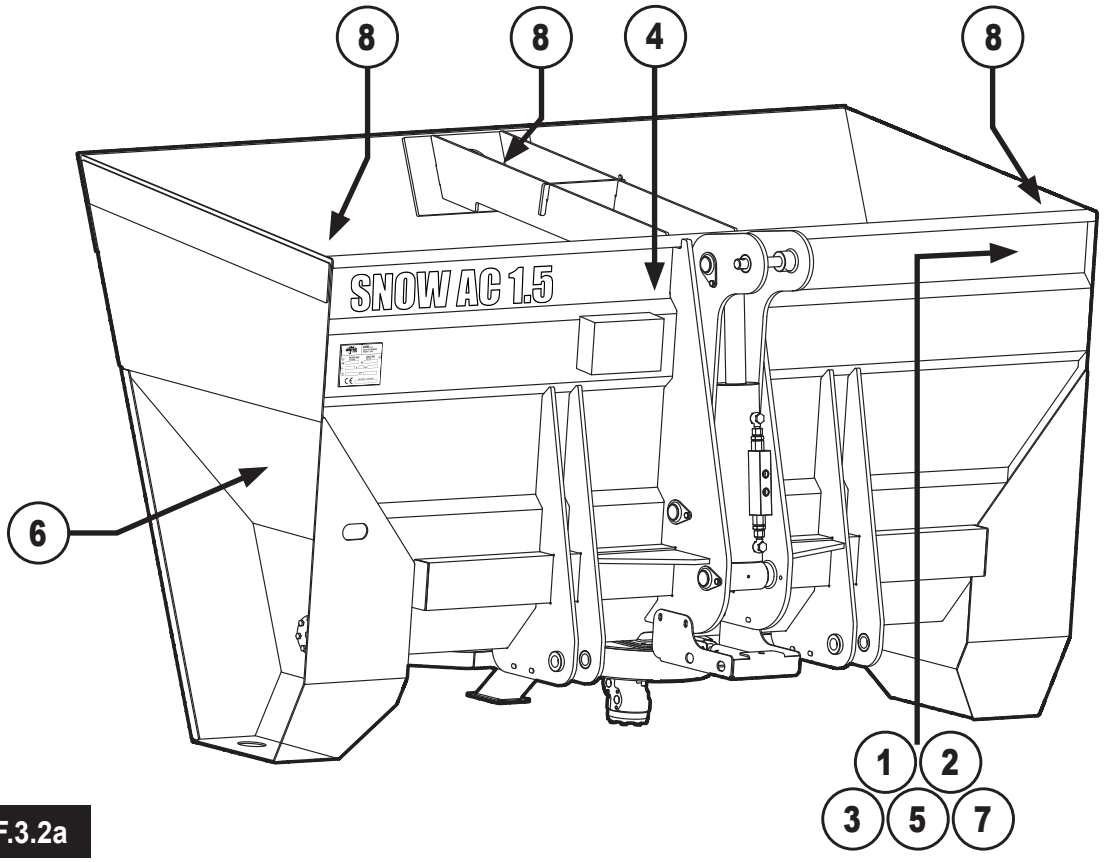

F.3.2a

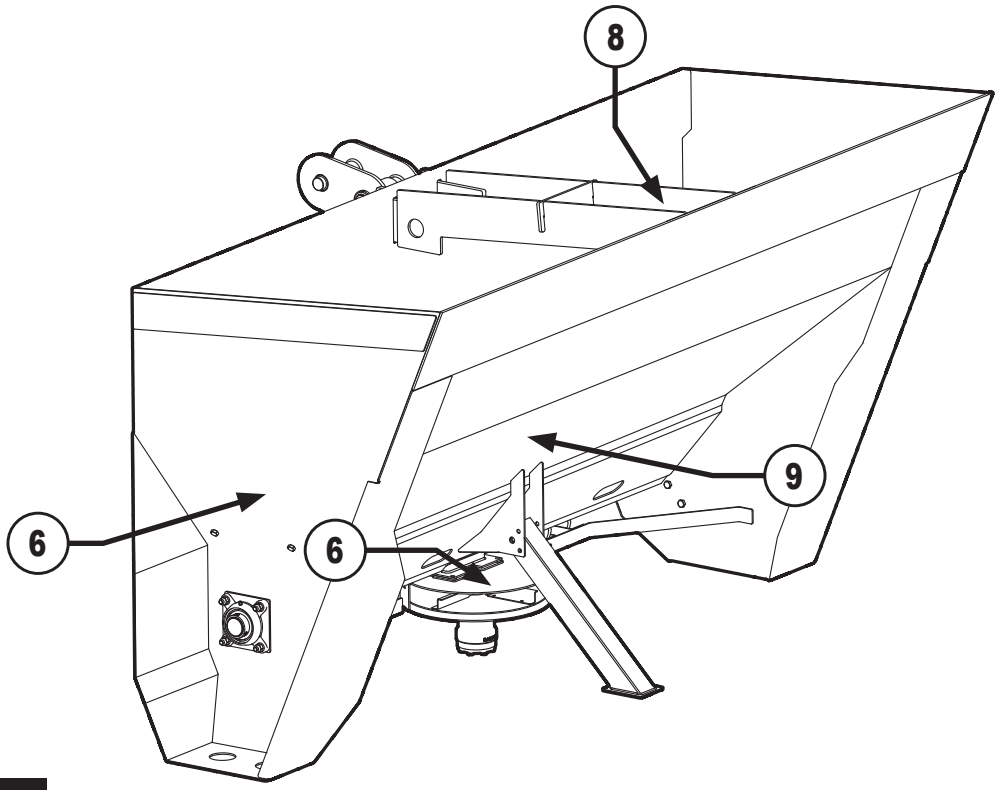

F.3.2b

© Agrex S.p.A.

3.3 Dispositivi di sicurezza

Sulla macchina sono installati dei **CARTER DI PROTEZIONE**: dispositivi fissi che impediscono il contatto diretto con organi in movimento o parti comunque pericolose della macchina. Tali protezioni sono asportabili solo con l'uso di appositi utensili. Quando la macchina è in funzione tutti i dispositivi devono essere correttamente montati.

LA DITTA COSTRUTTRICE PERTANTO DECLINA OGNI RESPONSABILITÀ NEL CASO DI DANNI PROVOCATI IN SEGUITO ALLA MANOMISSIONE DEI DISPOSITIVI DI PROTEZIONE E SICUREZZA.

Safety devices

The machine features **GUARDS**: Stationary devices that prevent direct contact with moving parts or any other hazardous part of the machine. Said guards can be removed only with the aid of special tools. When the machine is operating, said devices must be fitted correctly.

CONSEQUENTLY, THE MANUFACTURER DECLINES ALL RESPONSIBILITY FOR ANY DAMAGE RESULTING FROM TAMPERING WITH GUARDS AND SAFETY DEVICES.

3.4 Rischio rumore

I valori quotati per il rumore sono livelli di emissione e non necessariamente livelli di lavoro sicuro.

Mentre vi é una correlazione tra livelli di emissione e livelli di esposizione, questa non può essere usata in maniera affidabile per determinare se siano richieste o no ulteriori precauzioni.

I fattori che influenzano il reale livello di esposizione del lavoratore includono la durata dell'esposizione, le caratteristiche dell'ambiente, altre sorgenti di emissione, per es. il numero delle macchine e altre lavorazioni adiacenti.

Anche i livelli di esposizioni permessi possono variare da paese a paese. Queste informazioni comunque mettono in grado l'utilizzatore della macchina di fare una migliore valutazione dei pericoli e dei rischi.

Noise hazard

The noise values quoted are the emission levels and do not necessarily correspond to the safe working levels.

While there is a correlation between emission levels and exposure levels, this is not reliable for the purposes of determining whether or not further precautions are required.

The factors influencing a worker's actual level of exposure include the duration of the exposure, characteristics of the environment and other emission sources, for example, the number of nearby machines and processes.

The permitted exposure levels may also vary from country to country. This information does, however, enable the machine operator to assess the risks and dangers more accurately.

© Agrex S.p.A.

3.5 Abbigliamento

ATTENZIONE

Usare un abbigliamento idoneo. Evitare di indossare abiti larghi e svolazzanti: potrebbero rimanere impigliati nelle parti in movimento. I capelli lunghi devono essere raccolti. L'operatore non deve inoltre portare forbici o utensili appuntiti nelle tasche.

Durante le operazioni di manutenzione e riparazione è obbligatorio l'uso di indumenti protettivi, guanti antitaglio, scarpe antiscivolo e antischiacciamento.

Clothing

WARNING

Wear suitable clothing. Avoid baggy, loose-fitting clothing: It might get caught up in moving parts. Long hair should be tied back. Operators should not carry scissors or sharp tools in their pockets.

During maintenance and repair work, workers are required to wear protective clothing, cut-proof gloves, and non-slip boots with reinforced.

3.6 Ecologia ed inquinamento

ATTENZIONE

• Rispettare le leggi in vigore nel Paese in cui viene utilizzata la macchina, relativamente all'uso ed allo smaltimento dei prodotti impiegati per la pulizia e la manutenzione della macchina nonchè osservare quanto raccomanda il produttore di tali prodotti.

• Smaltire eventuali rifiuti speciali tramite le apposite ditte autorizzate allo scopo con rilascio della ricevuta dell'avvenuto smaltimento.

• Smaltire eventuali residui di imballaggio della macchina in conformità con le normative vigenti.

• In caso di smantellamento della macchina, attenersi alle normative antiinquinamento previste nel Paese di utilizzazione, prestando particolare attenzione ai lubrificanti.

Ecology and pollution

WARNING

• Comply with laws in force in the country where the machine is being used regarding use and disposal of products employed in cleaning and servicing the machine, and comply with the instructions issued by the manufacturers of said products.

• Dispose of any special waste by handing waste materials in to suitably authorized firms, and demand a receipt attesting the disposal.

• Dispose of any packaging left over from the machine's transport in conformity with the regulations in force.

• If the machine is to be dismantled, comply with the pollution prevention regulations provided for by the country it is used in, exercising particular care when it comes to lubricants and electric components.

© Agrex S.p.A.

ITALIANO

3.7 Sicurezza nell'uso

ATTENZIONE

Norme di sicurezza:
COME EVITARE INCIDENTI

• Per evitare infortuni e per un utilizzo corretto dello spargisale è necessario leggere attentamente questo manuale e prestare molta attenzione alle indicazioni riportate nelle etichette applicate sulla macchina.

• Questo spargisale deve essere destinato esclusivamente all'uso per il quale è stato progettato, la casa costruttrice non sarà quindi responsabile di eventuali danni recati all'attrezzatura, a cose o a persone.

• Prima di muovere la macchina controllare che tutti i dispositivi di sicurezza e i carter di protezione siano installati correttamente.

• Fare sempre attenzione che non vi siano persone (soprattutto bambini) o animali nel raggio d'azione dello spargisale: questo è importante soprattutto quando si sta lavorando su strade e terreni accessibili al pubblico.

• Lo spargisale non deve essere usato da personale inferiore ai 18 anni.

• Lo spargisale deve essere trasportato e azionato solamente da trattrici adeguate al tipo di carico, munite di dispositivi di attacco compatibili con lo spargisale.

• È assolutamente vietato spargere materiali ferrosi, sassi, pietre, vetri e materiali simili perché potrebbero recare danno a cose e a persone.

• Prima di effettuare qualsiasi intervento di riparazione o manutenzione sulla macchina, staccare il veicolo trainante e disattivare la trasmissione al disco spargitore.

ENGLISH

Safe use

WARNING

Safety standards:
HOW TO AVOID ACCIDENTS

• To avoid accidents, pay close attention to the warning notices affixed on the machine and read this guide carefully.

• The use of the spreader is restricted to the fuctions, for which it has been designed and which are described in the present guide. The manufacturer will not be held responsible for any damages to things or injuries to people caused by a wrong use of the spreader.

• Before starting the spreader, make sure all protection devices and guards are mounted correctly.

• Make sure no bystanders (especially children) or animals are in the working area. This is extremely important when the spreader is being used near pubblic or easily accessible roads.

• Minors (under 18) are not allowed to operate the spreader.

• The spreader can be used with every kind of tractor of suitable power, whose couplings are compatible with those of the spreader.

• It is strictly forbidden to spread iron pieces, stones, grivel, glass and similar materials as they may injure people and cause damages to things.

• Before carrying out any repair or maintenance work on the machine, detach the towing vehicle and disable the transmission to the spreader disc.

© Agrex S.p.A.

ITALIANO

• È proibito trasportare persone sia durante il lavoro che durante i trasferimenti.

• Per la circolazione su strada è necessario collegare lo spargisale alla trattrice come descritto nel presente manuale. Un'applicazione errata potrebbe alterare la stabilità del veicolo durante la frenata. È necessario inoltre attenersi alle norme del codice stradale vigenti nel paese in cui ci si trova.

• È bene ricordare che un operatore prudente è la migliore sicurezza contro qualsiasi infortunio.

• La zona nella quale viene utilizzata la macchina è da considerarsi **«ZONA PERICOLOSA»**, soprattutto per le persone non addestrate all'uso della stessa.

• Quando una persona è **«esposta»**, cioè si trova in **«ZONA PERICOLOSA»**, l'operatore deve immediatamente intervenire arrestando la macchina ed eventualmente allontanando la persona in questione.

• L'operatore, durante il funzionamento della macchina, deve trovarsi in una posizione tale da avere pienamente il controllo dell'intera macchina in modo da poter intervenire in qualsiasi momento e per qualsiasi evenienza.

• In caso di rimozione dei carter di protezione assicurarsi del loro corretto ripristino prima di riutilizzare la macchina.

• Le operazioni di manutenzione o riparazione devono essere effettuate da personale qualificato per queste specifiche funzioni.

• Non entrare nella tramoggia con i dispositivi di spandimento in movimento.

• Per evitare la formazione di blocchi di sale e intasamenti della tramoggia non spargere in giorni con umidità elevata o pioggia (eventualmente usare il telo copritramoggia disponibile su richiesta). In caso di intasamento arrestare la macchina per evitare di danneggiare gli organi di spandimento. Rimuovere gli intasamenti solo dopo aver spento la trattrice. Durante le operazioni di pulizia usare indumenti di protezione individuale (guanti, occhiali).

ENGLISH

• It is strictly forbidden to transport persons while the spreader is in operation or during transfers.

• When travelling on public roads, connect the spreader to the tractor as described on the present guide. A wrong connection may alter the vehicle stability. It is necessary to abide by the national traffic code.

• We remind you that a careful operator is the best insurance against accidents.

• The area the machine is used in should be considered a **«DANGER ZONE»**, especially for anybody not trained in its use.

• When people are **«exposed»**, i.e. are in the **«DANGER ZONE»**, the operator must stop the machine instantly, and possibly have the person removed.

• Whilst the machine is operating, operators must be in a position where they have full control of the machine so that they can take immediate action at any time and in any event.

• If safety guards are removed, make sure they are refitted properly before using the machine again.

• Maintenance or repair work must be performed by personnel qualified for the specific tasks.

• Never enter the hopper with the fertilizer spreading devices in motion.

• In order to avoid the formation of lumps of salt and the clogging of the hopper, do not spread fertilizer on extremely humid or rainy days (if necessary, use the hopper cover tarpaulin provided as an optional). Whenever clogging occurs, immediately switch off the machine to avoid damaging the fertilizer spreading devices. Remove lumps of fertilizer only after first switching off the tractor. Wear personal protective equipment (safety gloves, goggles) during machine cleaning operations.

© Agrex S.p.A.

3.8 Rischi residui

Nonostante l'attenta attività di riduzione del rischio nella progettazione e l'applicazione di protezioni, l'attrezzatura intercambiabile presenta alcuni rischi residui inalienabili di cui l'operatore deve essere cosciente per poterli contrastare ed evitare di rimanerne vittima.

Rischi meccanici

• Schiacciamento degli arti inferiori durante le manovre di applicazione o rimozione dell'attrezzatura intercambiabile sul mezzo trattore.

• Schiacciamento/cesoiamento agli arti superiori dovuto al movimento relativo tra parti fisse e mobili dell'attrezzatura durante le fasi di inclinazione/riposizionamento in verticale mediante i comandi idraulici.

• Schiacciamento/cesoiamento agli arti superiori dovuto al contatto delle dita con la girante centrifuga in rotazione.

• Schiacciamento/cesoiamento agli arti superiori dovuto al contatto con il rullo rompisale e la coclea se fatti funzionare in assenza della rete vagliatrice.

• Urti e abrasioni dovute al contatto con il sale proiettato dalla girante durante il funzionamento.

• Urti dovuti al colpo di frusta determinato dal distacco di una connessione idraulica o la rottura di un tubo in pressione.

• Abrasione e perforazione dovuta a getti di olio in pressione provenienti dalle tubazioni di alimentazione dell'attrezzatura.

Rischi elettrici

Nessuno

Rischi chimici/ambientali

Prendere visione della scheda di sicurezza prodotto del materiale da porre in aspersione e conformare la propria attività ai comportamenti di sicurezza indicati.

Residual risks

Despite close attention to risk reduction during design and the application of protective devices, there are a number of residual risks inherent in the interchangeable machine and the operator must be aware of these in order to counteract them and avoid becoming a victim.

Mechanical risks

• Crushing of the lower limbs during manoeuvres to hitch or unhitch the interchangeable machine and tractor.

• Crushing/shearing of the upper limbs due to the relative movement between fixed and mobile parts of the machine during tilting/repositioning in the vertical using the hydraulic controls.

• Crushing/shearing of the upper limbs due to contact between the fingers and the centrifugal impeller during rotation.

• Crushing/shearing of the upper limbs due to contact with the spreader roller and auger if operated without the mesh screen.

• Impact and abrasion due to contact with the salt flung out by the impeller during operation.

• Whiplash caused by detachment of a hydraulic coupling or fracture of a hose under pressure.

• Abrasion and rupture caused by pressurised oil jets coming from the machine's drive hoses.

Electrical risks

None

Chemical/environmental risks

See the safety sheet for the material to be spread and adapt work methods to the safety procedures indicated.

© Agrex S.p.A.

SEZIONE 4
Movimentazione e installazione

4.1 Movimentazione della macchina

Per la movimentazione (o al momento del distacco dalla trattrice), appoggiare la macchina su un pallet di adeguate dimensioni e capacità di carico.

PERICOLO

• Movimentare la macchina solo con tramoggia vuota.

F.4.4a **• La macchina deve appoggiare in modo stabile, se necessario fissarla con le viti al pallet.**

F.4.4b Per la movimentazione utilizzare un transpallet (o un carrello elevatore) adeguato alla massa da sollevare come indicato in figura.

SECTION 4
Handling and installation

Machine handling

For handling (or when the tractor is detached), place the machine on a pallet of adequate size and loading capacity.

DANGER

• Handle the machine only when the hopper is empty.

• The machine must rest steadily, if necessary fix it with screws to the pallet.

For handling use a transpallet (or a lift truck) appropriate to the weight to be lifted, as shown in figure.

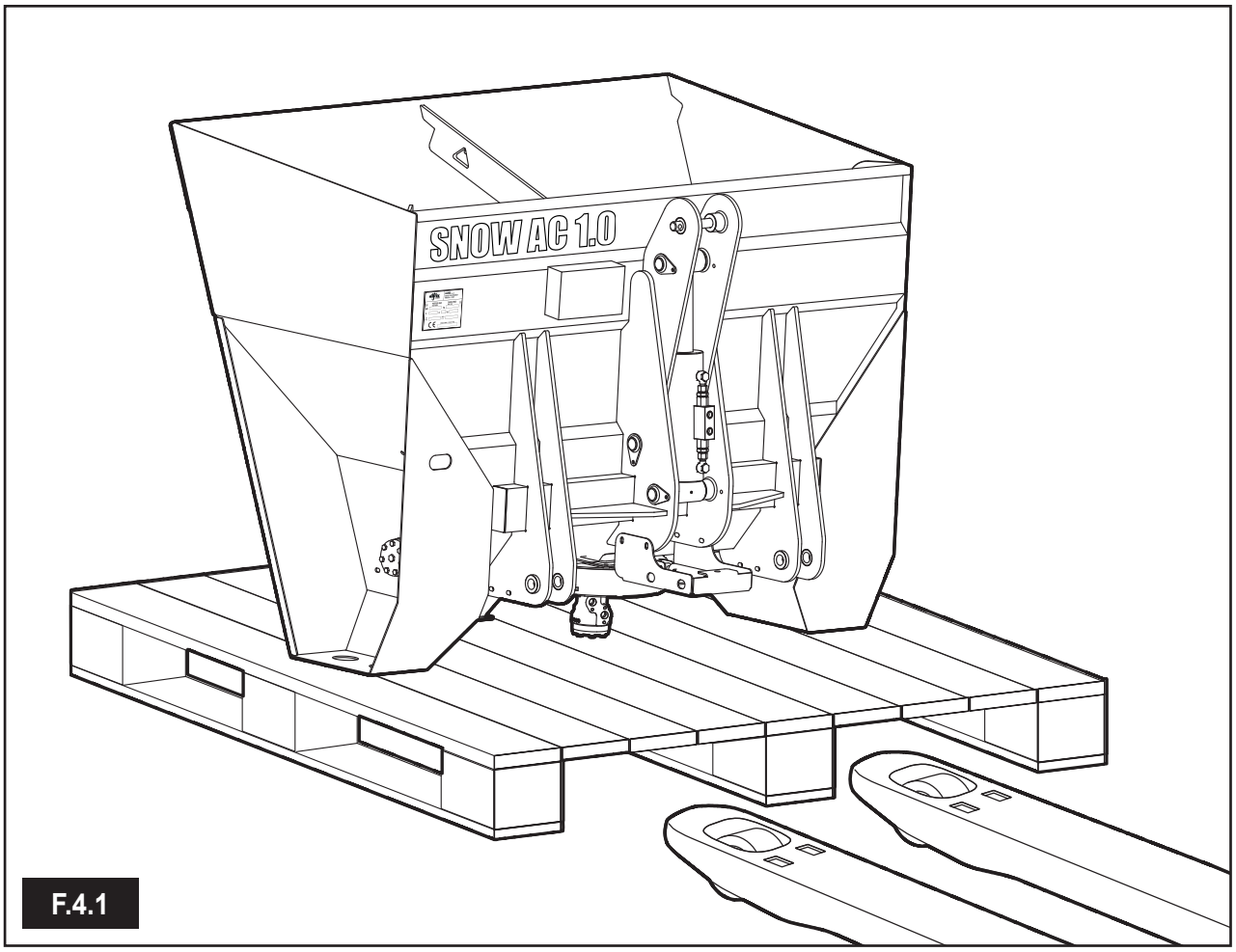

F.4.1

© Agrex S.p.A.

4.2 Sollevamento

Collegare i ganci del carro ponte alle asole indicate dalle frecce rosse come indicato in figura.

PERICOLO

Attenzione per il sollevamento avvalersi di un paranco, carroponte o elevatore con portata minima di 1000 kg.

Sollevare lentamente e movimentare con la massima cautela evitando le oscillazioni.

Lifting

Connect the hooks of the overhead crane to the lifting points indicated by the red arrows in the figure.

DANGER

To lift, use a block and tackle, overhead crane or hoist with a minimum capacity of 1000 kg.

Lift slowly and move with maximum caution to avoid oscillations.

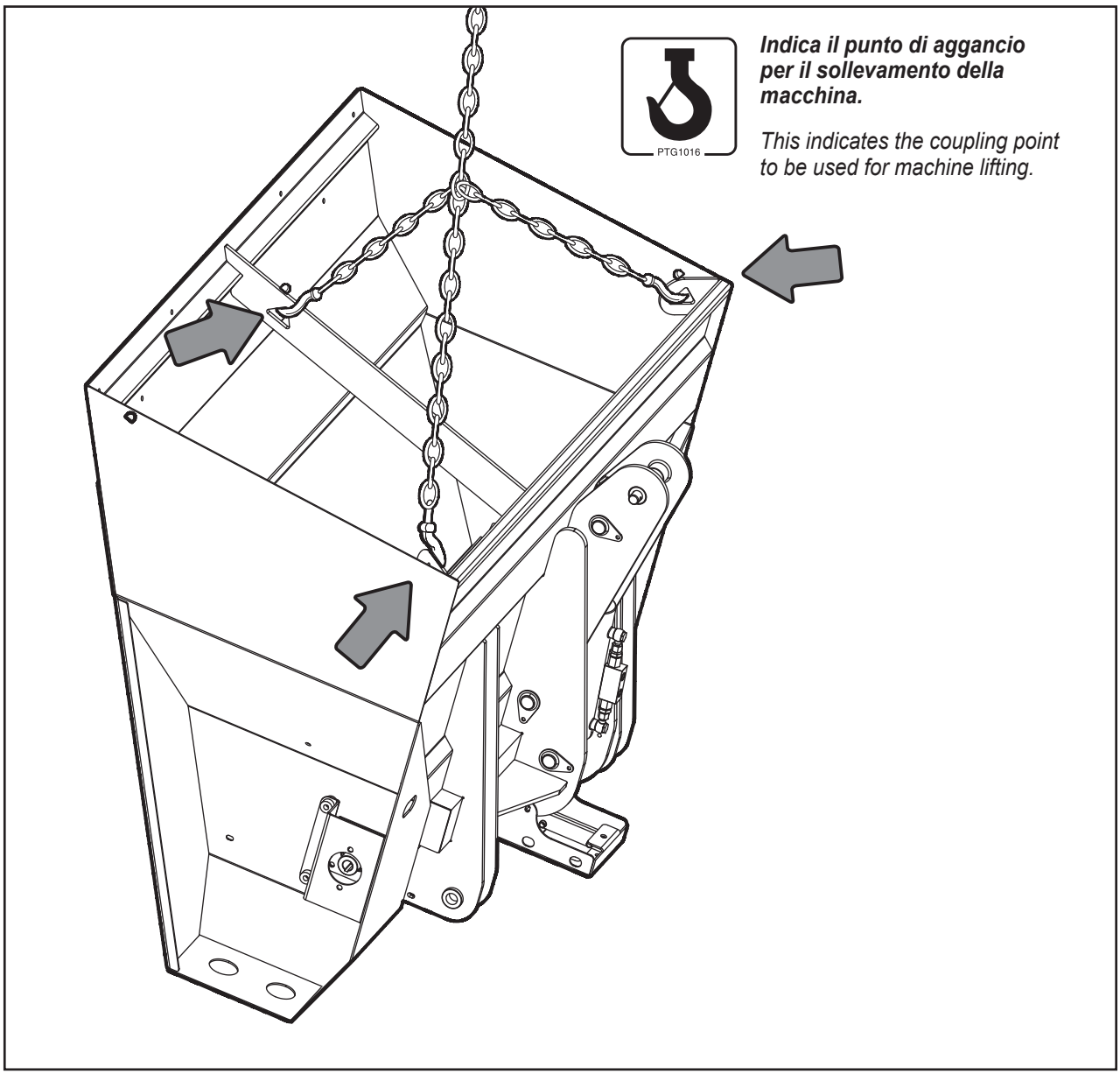

© Agrex S.p.A.

4.3 Applicazione al trattore

PERICOLO

Questa operazione va eseguita con la trattrice spenta, ed il freno di stazionamento inserito. Obbligo di indossare i dispositivi di protezione individuale DPI.

Tractor hitching

DANGER

Before hitching the spreader to the tractor, turn the motor off and put the handbrake on. Personnel are required to wear personal protective equipment.

Lo macchina è applicabile a qualsiasi tipo di semovente e trattrice compatibile con le caratteristiche dello spargisale.*(Vedere* ***§ 2.5 Dati tecnici****)*

The spreader can be hitched to any tractor or self-propelled machine of suitable power.
(See ***§ 2.5 Technical specifications****).*

ATTENZIONE

Importante! La trattrice a cui si intende agganciare lo spargitore deve essere idonea a sostenere la massa a pieno carico dell'attrezzatura.

Prima di iniziare l'operazione di aggancio accertarsi che:

- non siano presenti in prossimità persone non addette
- le operazioni siano effettuate su terreno piano e in ogni caso la trattrice sia frenata e lo spargitore stabile.
- il motore endotermico della trattrice sia spento.

Applicare sulla trattrice la zavorra anteriore per stabilizzare il complesso trattrice-spargisale.
(Vedi ***§ 4.3.1 Calcolo della stabilità****).*

WARNING

Important! The tractor to which the spreader is to be hitched must be capable of supporting the fully loaded weight of the machine.

Before hitching, make sure that:

- there is no-one in the area apart from the operator
- hitching manoeuvres are performed on level ground, with the tractor brake on and the spreader stable.
- the tractor engine is off.

Apply the minimum front ballast to the tractor.
(See ***§ 4.3.1 Stability calculation****).*

© Agrex S.p.A.

ITALIANO

Accertato quanto sopra, sganciare dal trattore il tenditore superiore.

F.4.3a **1.** Fissare lo spargitore ai bracci del gruppo sollevatore a 3 punti controllando il perfetto fissaggio dei perni con le coppiglie. Tensionare le catene di ritegno dei bracci sollevatore.

2. Dopo averli accuratamente puliti da residui, inserire i due innesti rapidi del pistone di sollevamento/abbassamento negli appositi distributori di olio del trattore *(vedi* ***§ 4.4 Collegamento impianto idraulico****).*

Azionare il corrispettivo comando in modo da aprire completamente il pistone.

F.4.3b **3.** Azionare il sollevamento dell'attrezzatura in modo che il disco di spargimento sia a 45-50 cm dal suolo.

4. Regolare il tenditore superiore in modo che il disco di spargimento sia parallelo al suolo.

5. Agganciare ai distributori del trattore gli attacchi rapidi delle tubazioni idrauliche di comando dello spargimento *(vedi* ***§ 4.4 Collegamento impianto idraulico****).*

ENGLISH

Having verified the above, unhitch the top turnbuckle from the tractor.

1. Hitch the spreader to the three-point lift arm assembly, making sure the hitch pins and split pins are fixed perfectly. Tension the lift arm retainer chains.

2. After cleaning thoroughly to remove all residues, connect the two quick couplings on the lifting/lowering piston to the tractor oil distributors *(see* ***§ 4.4 Hydraulic connection****).*

Using the relative control, open the piston completely.

3. Lift the machine so that the spreader disc is 45-50 cm from the ground.

4. Adjust the top turnbuckle so that the spreader disc is parallel to the ground.

5. Hitch the tractor distributors to the quick couplings on the hydraulic hoses controlling spreading *(see* ***§ 4.4 Hydraulic connection****).*

© Agrex S.p.A.

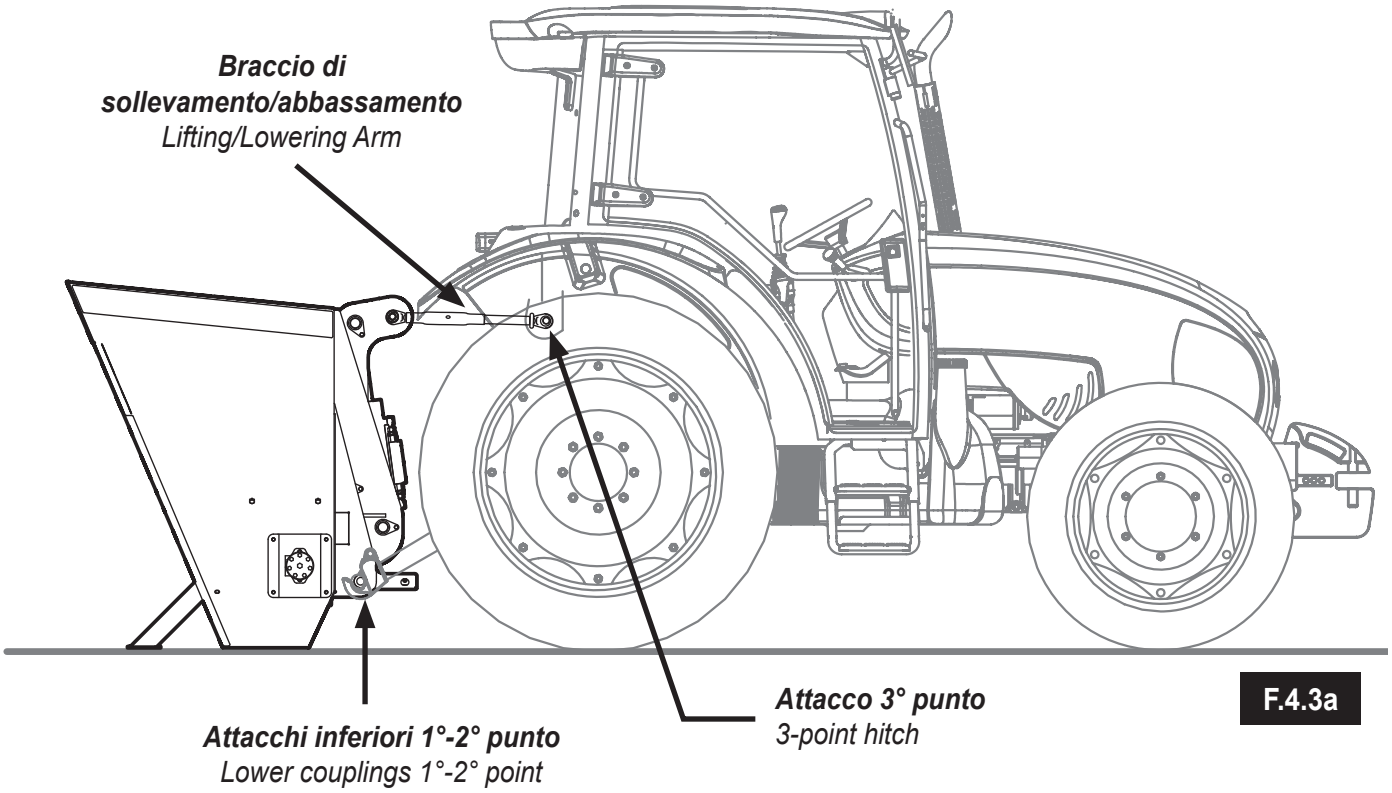

F.4.3a

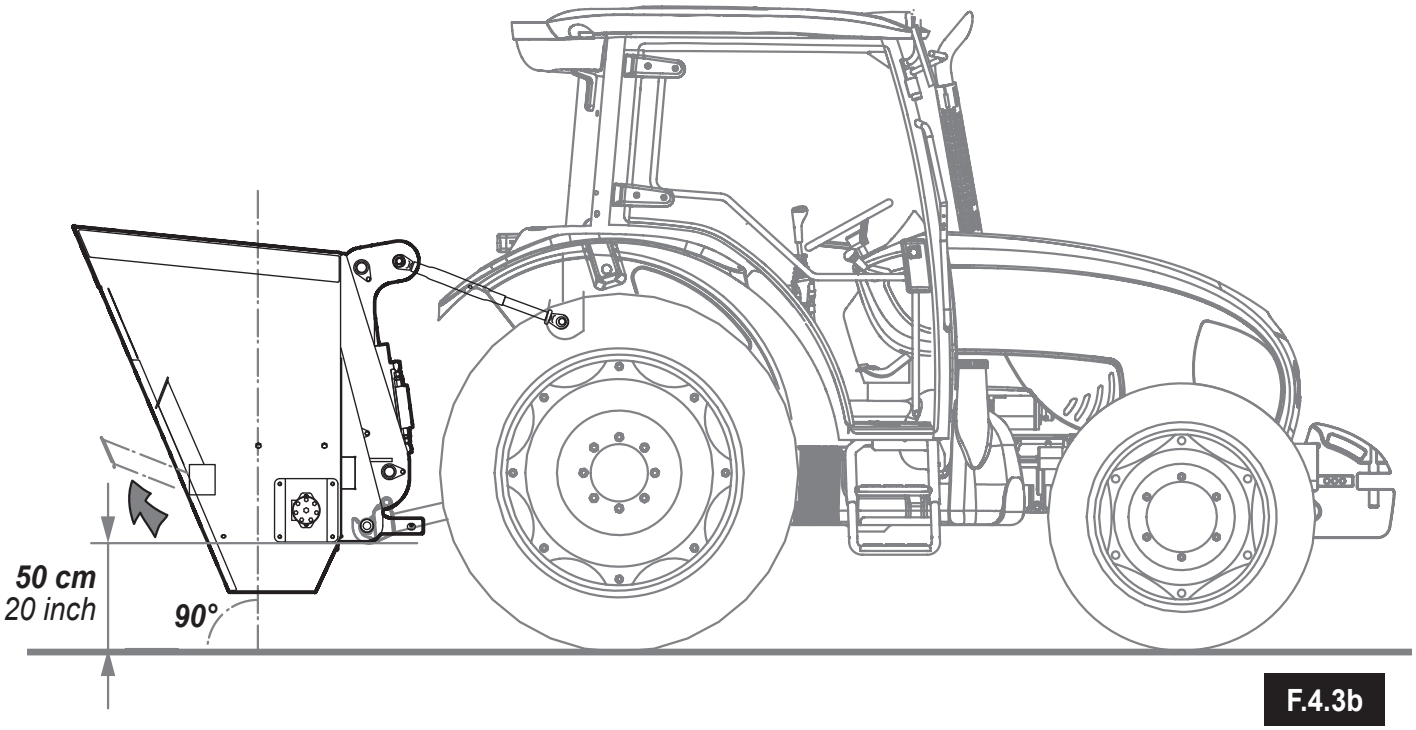

F.4.3b

© Agrex S.p.A.

4.3.1 Calcolo della stabilità

Indicazioni per il calcolo della zavorra anteriore da applicare alla trattrice.

A causa della massa dello spargisale e del materiale presente nella tramoggia, la combinazione tra la trattrice e lo spargisale può diventare instabile.

Per verificare la stabilità totale della macchina, l'espressione che segue può essere applicata per determinare la zavorra minima all'anteriore ($I_{F,min}$) che permette di avere sull'assale anteriore un peso pari al 20% della massa a vuoto della trattrice:

Stability calculation

Stability of the tractor distributor combination.

As a conseguence of mass of the spreader it self and of the materials present in the hopper, the tractor distributor combination may become unstable.

For verify the total stabiliti, the following expression can be applied for the calculation of the minimun ballisting at the front of ($I_{F,min}$) which allows to have a weight on the front axel equal to 20% of the unladen weight of the tractor:

$$I_{F,min} = \frac{(I_R \times (c + d)) - (T_F \times b) + (0,2 \times T_E \times b)}{(a + b)}$$

© Agrex S.p.A.

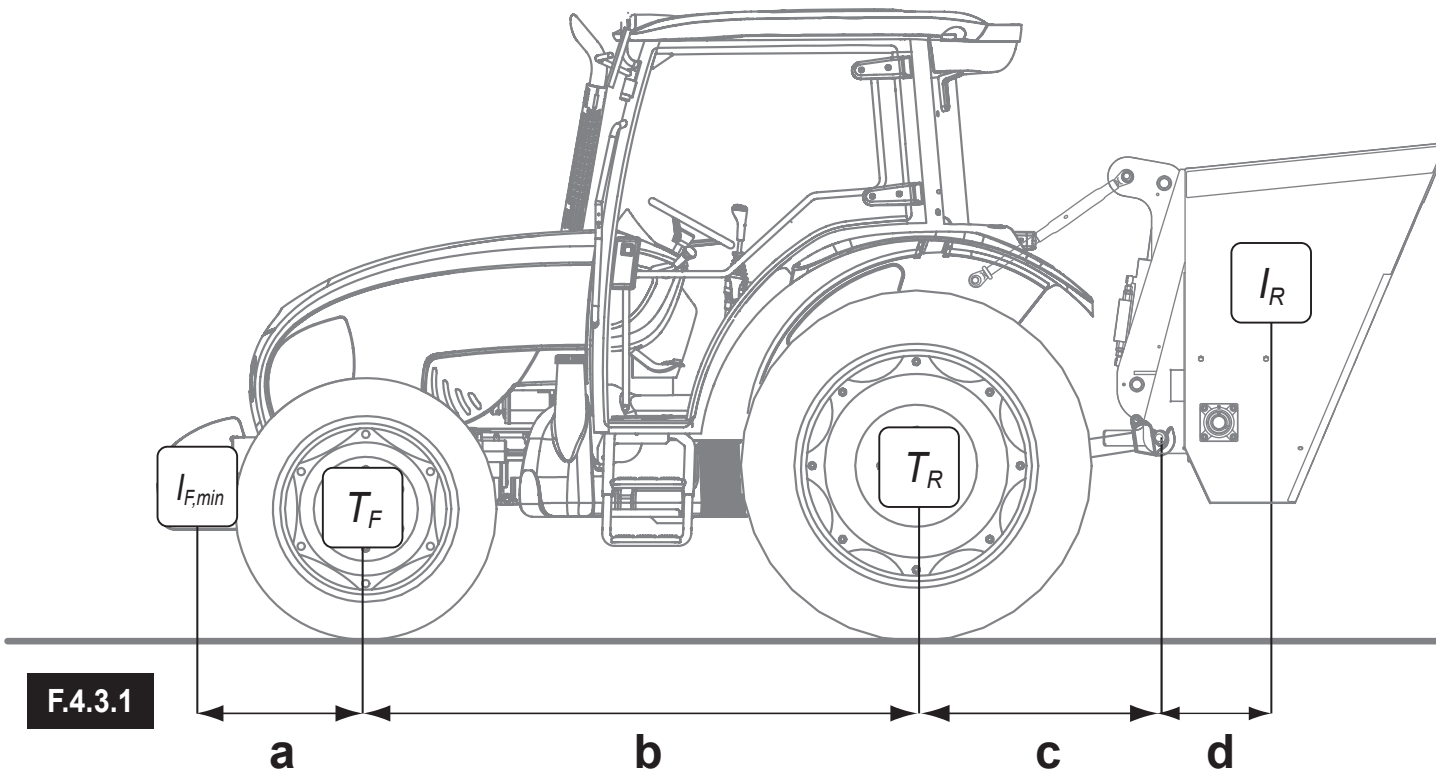

F.4.3.1

T_E [kg] Massa a vuoto della trattrice *(*)*.

T_F [kg] Carico sull'assale anteriore della trattrice a vuoto *(*)*.

T_R [kg] Carico sull'assale posteriore della trattrice a vuoto *(*)*.

I_R [kg] Massa spargisale più il carico *(**)*.

I_F [kg] Massa zavorra anteriore *(**)*.

a [m] Distanza tra l'assale anteriore ed il baricentro della zavorra *(**) (***)*.

b [m] Passo della trattrice *(*)(***)*.

c [m] Distanza tra l'assale posteriore ed il centro degli attacchi del sollevamento *(*)(***)*.

d [m] Distanza tra gli attacchi del sollevamento e il baricentro dello spargisale (0.645 m) *(**) (***)*.

(*) vedi manuale istruzioni della trattrice
(**) vedere manuale istruzioni dello spargisale
(***) deve essere misurata

T_E [kg] *Unladen weight of tractor (*).*

T_F [kg] *Front axle load of unladen tractor (*).*

T_R [kg] *Rear axel load of unladen tractor (*).*

I_R [kg] *Combinated weight of rear mounted implement/ rear ballast (**).*

I_F [kg] *Combinated weight of front mounted implement/front ballast (**).*

a [m] *Distance from centre of gravity for combined front mounted implement/front ballastat to front axle centre (**)(***).*

b [m] *Tractor wheelbase (*)(***).*

c [m] *Distance from rear axle centre to centre of lower link balls (*)(***).*

d [m] *Distance from centre of lower link balls to centre of gravity for combined rear mounted implement/rear ballast (0.645 m) (*)(***).*

(*) see instruction handbook of the tractor
(**) see instruction handbook of the implement
(***) to be measured

© Agrex S.p.A.

4.4 Collegamento impianto idraulico

Hydraulic connection

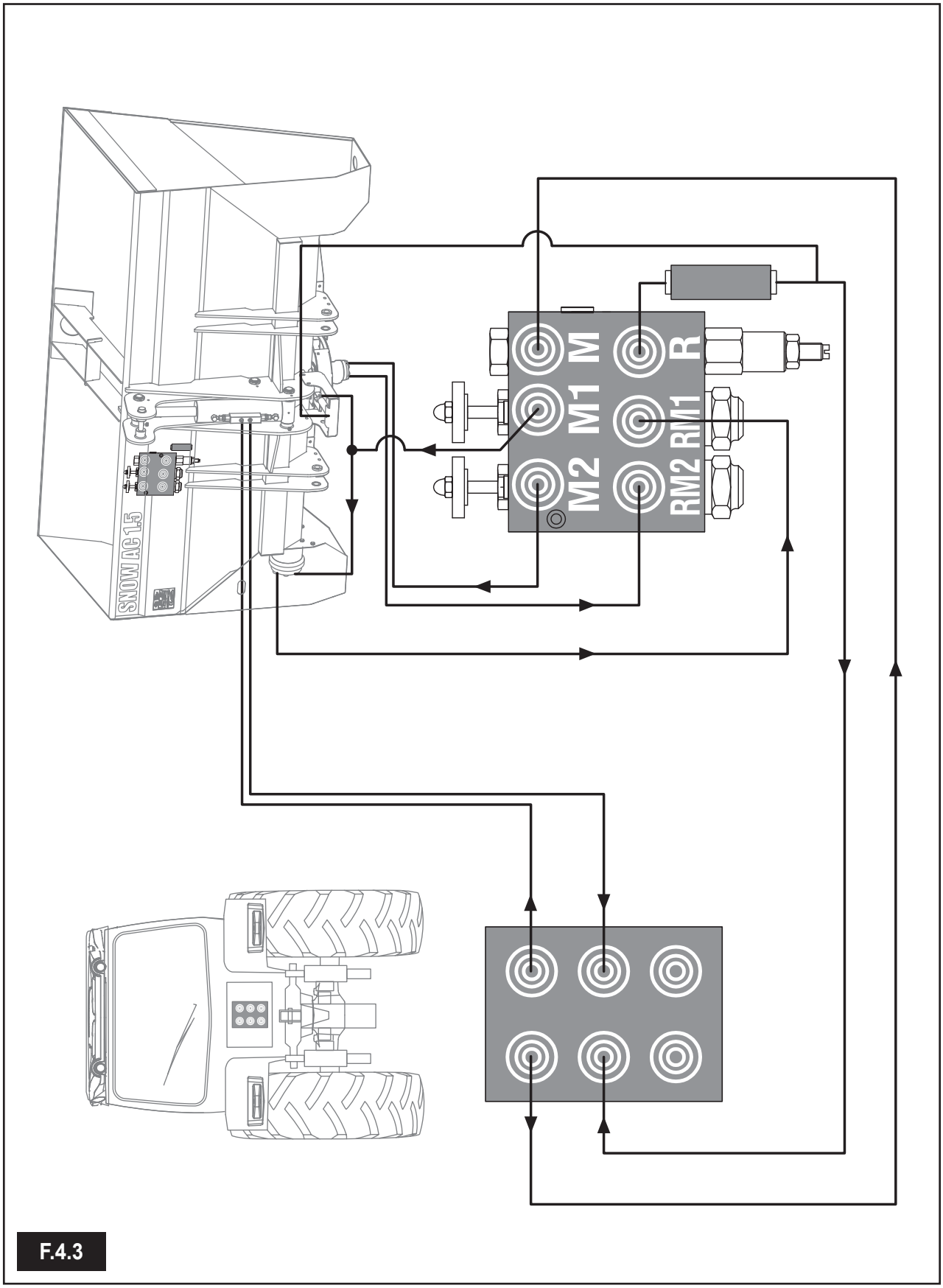

F.4.3

© Agrex S.p.A.

ITALIANO

4.5 Collaudo

Prima di utilizzare l'attrezzatura è importante eseguire un collaudo finale per valutare se esistono situazioni non previste.

Procedere all'aggancio dell'attrezzatura al sollevatore come descritto in ***§ 4.3 Applicazione al trattore*** ed effettuare i seguenti controlli:

• Controllare che tutti i perni siano inseriti e bloccati con le apposite spille si sicurezza.

• Lubrificare i punti indicati ***(Vedere i punti indicati nel "CATALOGO RICAMBI")***.

• Avviare la trattrice ad un basso regime di giri.

• Controllare che non vi siano perdite nel circuito idraulico.

• Azionare alternativamente le leve di comando, facendo compiere l'intera corsa al cilindro idraulico sia in apertura che in chiusura, allo scopo di riempire completamente l'impianto idraulico.

• Verificare che i comandi siano corrispondenti al movimento dell'attrezzatura.

• Abbassare a terra lo spargisale e spegnere la trattrice controllando il livello dell'olio dell'impianto idraulico ed eventualmente rabboccare.

• Eseguire un controllo sull'esatto bloccaggio delle viti che fissano la fiancata alla trattrice.

ENGLISH

Inspection

A final inspection must be carried out before using the machine to ensure no unforeseen situations exist.

Hitch the machine to the lift arm assembly as described in ***§ 4.3 Hitching to the tractor***, then perform the following controls:

• Make sure all hitch pins are inserted and locked in place with the safety pins.

• Lubricate the points indicated ***(See the points indicated in the "SPARE PARTS CATALOGUE)***.

• Start up the tractor at low revolutions.

• Make sure there are no leaks from the hydraulic circuit.

• Operate the control levers alternately for the complete opening and closing travel of the jacks to fill the hydraulic circuit completely.

• Make sure the controls correspond to the movement of the machine.

• Lower the salt spreader to the ground and turn off the tractor. Check the level of oil in the hydraulic circuit and if necessary top up.

• Control the precise blocking of the screws fastening the side panel to the tractor.

© Agrex S.p.A.

4.6 Pulizia preliminare

Dopo aver effettuato tutti gli allacciamenti necessari ripulire accuratamente tutta la macchina dallo sporco accumulato durante il trasporto, lo stoccaggio e la movimentazione.

Usare sgrassanti adeguati e non corrosivi ed asciugare ogni parte della macchina, scoperta o verniciata, utilizzando panni morbidi ed asciutti.

Preliminary cleaning

Once all connections have been made, the whole machine must be cleaned of dirt that has built up during transit, storage and handling.

Use suitable non-corrosive degreasing products and dry all machine parts exposed metal and paintwork alike using soft, dry cloths.

4.7 Controllo generale

ATTENZIONE

Prima di mettere in uso la macchina, è necessario controllarne attentamente l'efficienza e il perfetto funzionamento dei dispositivi di sicurezza.

Per lavorare in condizioni di sicurezza è necessario inoltre:

- *Fissare i bulloni e tutti i componenti di bloccaggio.*
- *Verificare che tutte le protezioni siano correttamente installate.*
- *Non dimenticare utensili o altro tipo di oggetti, non pertinenti alla macchina, all'interno della tramoggia o sugli organi meccanici.*

General inspection

WARNING

Before starting to use the machine, safety devices must be checked to ensure they are efficient and working perfectly.

To work in complete safety it is necessary to:

- *Tighten the bolts and all locking devices.*
- *Make sure all safety guards are properly installed.*
- *Do not leave tools or other objects not belonging to the machine inside the hopper or on the mechanical parts.*

© Agrex S.p.A.

ITALIANO

SEZIONE 5
Uso

5.1 Prima dell'uso

Prima della messa in funzione l'utente deve aver letto e compreso tutte le parti di questo manuale ed in particolare quanto riportato nella «Sezione 3» dedicato alla sicurezza.

Verificare attentamente le condizioni della macchina, soprattutto gli organi maggiormente soggetti ad usura e deterioramento.

5.2 Uso

La macchina dev'essere azionata solo da personale a conoscenza delle sue particolari caratteristiche e al corrente delle principali procedure di sicurezza. Prima di iniziare a lavorare è comunque necessario familiarizzare con i comandi della macchina.

Prima di iniziare le attività, controllare l'assenza di persone nei pressi del raggio di manovra dell'attrezzatura e del trattore.

Con coclea, prerompitore e disco fermi, chiudere la serranda agendo sui comandi in cabina mandando olio nella tubazione "R".

Per riempire lo spargitore di materiale, abbassare con l'ausilio del distributore e del sollevatore fino a che il piano di carico dello spargitore sia a livello del terreno, quindi arretrare lentamente con il trattore fino a che il contenitore sia riempito.

Agire con il distributore ed il sollevatore per riportare lo spargitore in posizione verticale. Non superare il piano di carico.

L'azionamento del prerompitore e della coclea provoca l'apertura della serranda *(Inviare olio nella tubazione "M").*

Avviare la rotazione del disco spargisale.

ENGLISH

SECTION 5
Use

Prior to use

Before operating the machine, the operator must have read and understood all parts of this manual, especially those given in "Section 3" on Safety.

Check the machine's conditions carefully, especially parts most subject to wear and tear.

Use

The machine must be operated exclusively by skilled personnel, who have been properly trained in the use of the machine and in the main safety procedures. Before starting the machine, personnel are required to make themselves familiar with its controls.

Before starting work, make sure there is no-one within the range of action of the machine and tractor.

With the auger, precrusher and disc stationary, close the damper using the cabin controls, sending the oil to hose "R".

To fill the spreader with the material, lower using the distributor and lift assembly until the fill deck of the spreader is at ground level, then slowly reverse the tractor until the container is full.

Use the distributor and lift assembly to return the spreader to the vertical. Do not exceed the fill level.

Activation of the precrusher and auger causes the damper to open *(oil is sent to hose "M")*.

Start rotation of the salt spreader disc.

© Agrex S.p.A.

F.5.2a

Tramoggia Vuota
Empty hopper

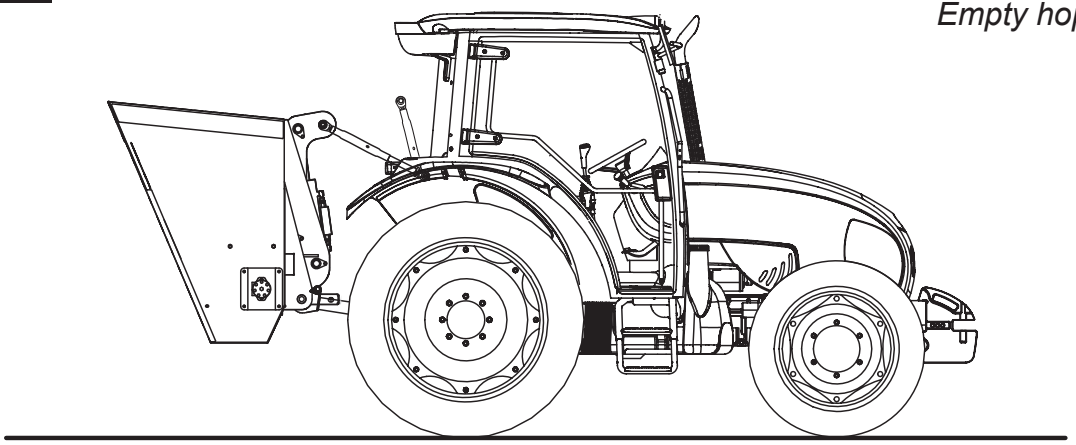

F.5.2b

Carico del sale
Salt loading

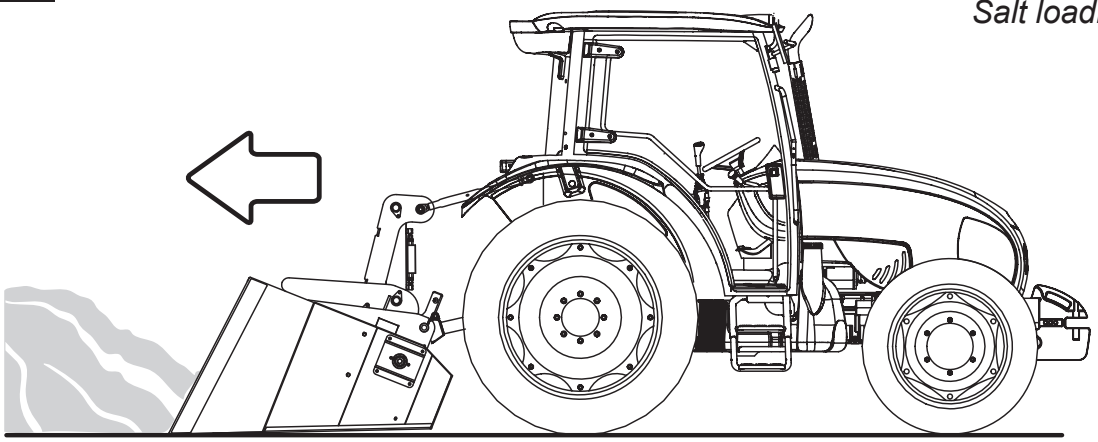

F.5.2c

Spaglio
Spreading

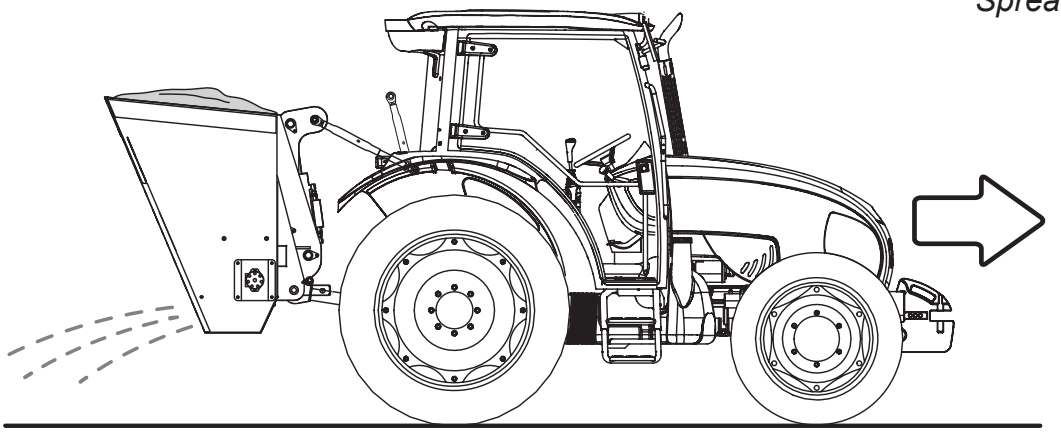

© Agrex S.p.A.

SEZIONE 6
Manutenzione

6.1 Manutenzione e pulizia

ATTENZIONE

Per la manutenzione lo spargisale deve essere sempre staccato dalla trattrice o in posizione completamente abbassata. È vietato intervenire sulla macchina mentre è in funzione o con la trattrice accesa. Obbligo di indossare i dispositivi di protezione individuale DPI.

Le scadenze indicate sono relative a normali condizioni di utilizzo; pertanto se la macchina è sottoposta a carico gravoso di lavoro, dovranno essere opportunamente ridotte.

Queste prescrizioni mirano a conservare il valore, ridurre l'usura e prolungare la durata della macchina: trovarla sempre in ottime condizioni è solo beneficio dell'utilizzatore.

• A fine lavoro pulire la tramoggia da ogni residuo di concime: è preferibile, prima di mettere a riposo lo spargisale, svuotare completamente la tramoggia per evitare che l'eventuale prodotto residuo ostruisca il fondo della tramoggia oppure blocchi la serranda di apertura.

• Periodicamente è indispensabile effettuare un controllo generale delle parti meccaniche della macchina.

SECTION 6
Maintenance

Maintenance and cleaning

WARNING

Before any maintenance operation make sure the spreader is detached from the tractor or at least laid on the ground. It is forbidden to service the spreader while it is working or the tractor is on. Personnel are required to wear personal protective equipment.

The time intervals given refer to normal operating conditions; consequently, if the machine is subjected to particularly heavy duty, they must be reduced accordingly.

The purpose of these instructions is to assure efficiency, reduce wear and generally make the machine last longer: the user has everything to gain from keeping the machine in pristine condition.

• After use, wash the hopper carefully and remove fertilizer residues: before storing the spreader, it is advisable to unload the hopper completely so as to prevent product residues from obstructing the hopper or blocking the bottom shutter.

• It is essential to conduct a general inspection of the machine's mechanical parts at regular intervals.

© Agrex S.p.A.

ITALIANO

• Mantenere la zona di lavoro libera da ingombri, pulita ed asciutta per permettere la completa mobilità in sicurezza del manutentore.

• È fatto assoluto divieto di usare fiamme libere per qualsiasi operazione.

• Non utilizzare benzina o solventi o altri liquidi infiammabili.

• Se elementi dello spargitore devono essere sollevati accertarsi di disporre di idonei attrezzi con portata adeguata ed effettuare la presa in modo bilanciato; non transitare o sostare sotto carichi sospesi.

• Le vibrazioni provocate durante il lavoro e i trasferimenti possono allentare nel tempo qualche bullone della macchina. Si consiglia di verificare la bulloneria **ogni 50 ore** circa di utilizzo.

• **Ogni 50 ore di lavoro** ingrassare le parti di accoppiamento, i supporti e i pignoni ***(Vedere i punti indicati nel "CATALOGO RICAMBI)***.

• **Ogni 50 ore di lavoro** verificare la perfetta integrità delle tubazioni e dei collegamenti oleodinamici.

ATTENZIONE

N.B.: Qualsiasi intervento sulla macchina in garanzia deve essere eseguito secondo accordi e indicazioni del costruttore. La NON OSSERVANZA invalida la garanzia.

ENGLISH

• Keep the work area clean, dry and free from obstacles to allow the maintenance worker complete freedom of movement in safety.

• Use of naked flames for any operation is absolutely prohibited.

• Do not use petrol, solvents or other flammable liquids.

• If elements of the spreader must be lifted, make sure suitable lifting equipment with an adequate capacity is available and make sure the spreader is balanced during lifting. Do not transit or stand under hanging loads.

• The vibrations produced during work and movement of the equipment from one place to another may in the long term cause loosening of the bolts. You are advised to check the nuts and bolts roughly every **50 working hours**.

• **Every 50 hours of work** *grease couplings, bearings and pinions* ***(See the points indicated in the "SPARE PARTS CATALOGUE).***

• **Every 50 hours of work** make sure that hydraulic hoses and couplings are in perfect condition.

WARNING

N.B.: All work on the machine under guarantee must be performed according to agreements and instructions from the manufacturer. FAILURE TO OBSERVE THIS CONDITION invalidates the guarantee.

© Agrex S.p.A.

ITALIANO

ENGLISH

6.2 Guida alla ricerca dei guasti

Un uso NON CORRETTO dell'attrezzatura potrebbe, nel tempo, causare degli incovenienti. Di seguito ne elenchiamo alcuni indicando le possibili cause e rimedi.

Troubleshooting

Over time, INCORRECT use of the machine could cause problems. Below are a list of some problems which could occur, their possible causes and remedies

ITA	INCONVENIENTE	CAUSA	RIMEDIO
	Lo spargisale non si solleva (anche a vuoto)	Manca olio idraulico nel serbatoio della trattrice	Controllare il livello dell'olio ed eventualmente rabboccare
		Innesti rapidi inseriti male	Controllare accoppiamento innesti rapidi
		Trafilamento olio all'interno del cilindro di sollevamento	Sostituire le guarnizioni del cilindro
			Sostituire il cilindro
		Tubazioni ammaccate o piegate	Sostituire le tubazioni usurate o malconce
	L'attrezzatura non esegue alcun movimento	Mancato afflusso dell'olio al cilindro	Controllare il collegamento degli innesti rapidi sul distributore
		Distributore bloccato	Sostituire il distributore
	I motori idraulici che comandano le coclee e il disco di spargimento non girano	Collegamento alla trattrice non idoneo	Ricontrollare il collegamento innesti rapidi
		Valvola non regolata	Registrare tramite volantino

ENG	*PROBLEM*	*CAUSE*	*REMEDY*
	The salt spreader does not lift up (even when empty)	*There is no hydraulic oil in the tractor tank*	*Check the level of oil and if necessary top up*
		Quick couplings incorrectly coupled	*Check the connection of the quick couplings*
		Seeping of oil in the lifting cylinder	*Replace the cylinder gaskets*
			Replace the cylinder
		Dented or bent hoses	*Replace worn or damaged hoses*
	The machine does not perform any movement	*No flow of oil to the cylinder*	*Check the connection of the quick couplings on the distributor*
		Distributor blocked	*Replace the distributor*
	The hydraulic motors controlling the augurs and spreading disc do not turn	*Unsuitable connection to the tractor*	*Check the connection of the quick couplings again*
		Valve not adjusted	*Adjust using the wheel*

© Agrex S.p.A.

6.3 Messa a riposo

Se la macchina non viene utilizzata per molto tempo è necessario effettuare una verifica delle parti meccaniche ed elettriche per non avere problemi al momento della rimessa in funzione.

Si devono controllare con attenzione tutte le parti maggiormente soggette ad usura. Le parti usurate o danneggiate devono essere immediatamente sostituite richiedendo i pezzi di ricambio al rivenditore o alla ditta costruttrice.

Verificare inoltre che i bulloni della macchina non si siano allentati a causa delle vibrazioni provocate durante il funzionamento.

Tali prescrizioni mirano a conservare il valore, ridurre l'usura e prolungare la durata della macchina nel tempo: trovarla in condizioni ottimali alla ripresa del lavoro sarà beneficio dell'utilizzatore.

To keep in mothball

If the machine is not employed for a long time it is necessary to check its mechanical and electrical parts, so that to avoid problems when bringing it into use again .

All parts subjected to wear must be carefully controlled. The worn out and damaged parts should be immediately replaced by original spare parts provided by the distributor or the producer.

Besides, check that the bolts of the machine are not shaked loose during the working.

Such instructions are meant to maintain the machine in good conditions, riducing its wear and tear and prolonging its life.

6.4 Rimessa in funzione

Prima della rimessa in funzione è sempre opportuno controllare le condizioni generali della macchina: ciò dipenderà dalle condizioni in cui è stata lasciata per il periodo di inattività.

Re-start

Before putting the machine back into service, it is always a good idea to check its general conditions: its current state will depend on the conditions it was mothballed in.

© Agrex S.p.A.

ITALIANO

6.5 Smantellamento macchina

Qualora si dovesse decidere per lo smantellamento della macchina, si dovrà procedere alla separazione dei suoi componenti in parti omogenee che andranno smaltite singolarmente nel rispetto delle locali normative vigenti in materia di smaltimento dei rifiuti speciali.

ATTENZIONE

PER LO SMALTIMENTO DEI VARI COMPONENTI, RIVOLGERSI ESCLUSIVAMENTE A STRUTTURE LEGALMENTE AUTORIZZATE ED IN GRADO DI RILASCIARE REGOLARE RICEVUTA DELLO SMALTIMENTO.

I materiali impiegati per la costruzione della macchina non rientrano, in nessun caso, nella classificazione dei tossico-nocivi, é pertanto sufficiente contattare un centro di raccolta autorizzato allo smaltimento dei rifiuti speciali.

ATTENZIONE

I motori ed i cilindri idraulici dei movimenti ed i relativi tubi di collegamento contengono olio: raccoglierlo in un fusto adatto a contenerlo e provvedere allo smaltimento conferendolo presso l'Ente Obbligatorio degli Oli Usati o enti o autorità similari presenti sul vostro territorio nazionale.

ENGLISH

Dismantling the machine

Should the decision be made to dismantle the machine, its components must be sorted into groups of like materials and disposed of individually in accordance with the local laws in force on disposal of special waste.

WARNING

WHEN DISPOSING OF THE VARIOUS COMPONENTS, ONLY GO THROUGH A LEGALLY AUTHORIZED FIRM THAT WILL ISSUE A RECEIPT ATTESTING TO DISPOSAL.

None of the materials used to make the machine are classified as toxic or harmful. For disposal, contact an authorised collection centre for the disposal of special waste.

WARNING

The motors, hydraulic cylinders and connection hoses contain oil. Collect the oil in a suitable drum and confer to the obligatory used oil collection body in your country.

© Agrex S.p.A.

SEZIONE 7
Ricambi

7.1 Parti di ricambio

Tutte le parti di ricambio possono essere richieste alla ditta costruttrice consultando il “CATALOGO RICAMBI” allegato alla documentazione tecnica della macchina, specificando:

- **Modello della macchina**
- **Numero di matricola**
- **Anno di costruzione**
- F.7 **Codice e revisione del CATALOGO RICAMBI (vedi F.7)**
- **Codice di riferimento del pezzo**
- **Mezzo di trasporto:** nel caso questa voce non sia specificata, la ditta costruttrice, pur dedicando a questo servizio una particolare cura, non risponde di eventuali ritardi di spedizione dovute a cause di forza maggiore.

Si ricorda infine che la ditta costruttrice è sempre a disposizione per qualsiasi necessità di assistenza tecnica.

SECTION 7
Spare parts

Spare parts

All spare parts can be ordered from the manufacturer, consulting the”SPARE PARTS CATALOGUE” annexed to the technical documentation accompanying the machine, specifying:

- **Machine model**
- **Machine’s serial number**
- **Year of manufacture**
- **Code and revision of the SPARE PARTS CATALOGUE (see F.7)**
- **Reference code of the part**
- **Means of transport:** if no preference is specified, the manufacturer shall do its best to ensure you receive good service, though it declines all responsibility for any delays in shipment as a result of force majeure.

Lastly, remember you can always contact the manufacturer for your servicing.

CATALOGO RICAMBI

ATTENZIONE! Per un corretto funzionamento delle nostre macchine usare esclusivamente RICAMBI ORIGINALI

SPARE PARTS

WARNING! Use ORIGINAL PARTS to ensure the correct functioning of the machine

.

Istruzioni originali • Translation of the original instructions — *Italiano*

Cod. RCenSNOWAC300R00 - 09.2012 — *English*

F.7

© Agrex S.p.A.

www.agrex.com

AGREX S.p.a.

Production & Sales Dept:
Via Balla, 55/57 (Loc. Taggì di Sotto)
35010 Villafranca Padovana - (Padova) - Italia
Tel. +39 049 50 00 000
Fax. +39 049 90 75 524
E-mail: info@agrex.com

Modulo ordinazione parti di ricambio
Spare parts order form
Formulaire de commande pieces de rechange
Modulo pedido piezas de repuesto
Ersatzteilbestellungsformular

Cliente - Customer - Client - Cliente - Kunde

Tipo di macchina - Machine type - Type de machine - Tipo de máquina - Maschinentyp

Modello - Model - Modèle - Modelo - Modell

Matricola - Serial no. - Matricule - Matrícula - Kennummer

Tavola Table Table Tabla Tafel	**Rif.** Ref. Réf. Ref. Num.	**Codice** Part no. Code Código Code	**Q.tà** Q.ty Q.té Cant. M.ge	**Descrizione** Description Description Descripción Schilderung

(1) Indicare la versione del Catalogo Ricambi (rilevabile sulla copertina dello stesso) / Specify the Spare Parts Catalog version number (see the front cover of the catalog) / Préciser la version du Catalogue Pièces de rechange (indiquée sur la couverture de celui-ci) / Indicar la versión del Catálogo Repuestos (se encuentra en la cubierta del mismo) / Die Ausfuehrung des Ersatzteilkataloges angeben (wie auf Frontseite ersehbar):

(1) ***update:*** _____

Data - Date - Datum - Date - Fecha - Data

_____

Timbro e firma:
Stamp and signature:
Timbre et signature:
Sello y firma:
Stempel und Unterzeichnung: _____

AGREX S.p.A.

Production & Sales Dept:

Via Balla, 55/57 (Loc. Taggì di Sotto)

35010 Villafranca Padovana (PD) - ITALIA

Tel. +39 049 50 00 000

Fax. +39 049 90 75 524

E-mail: info@agrex.com

Web Site: **www.agrex.com**